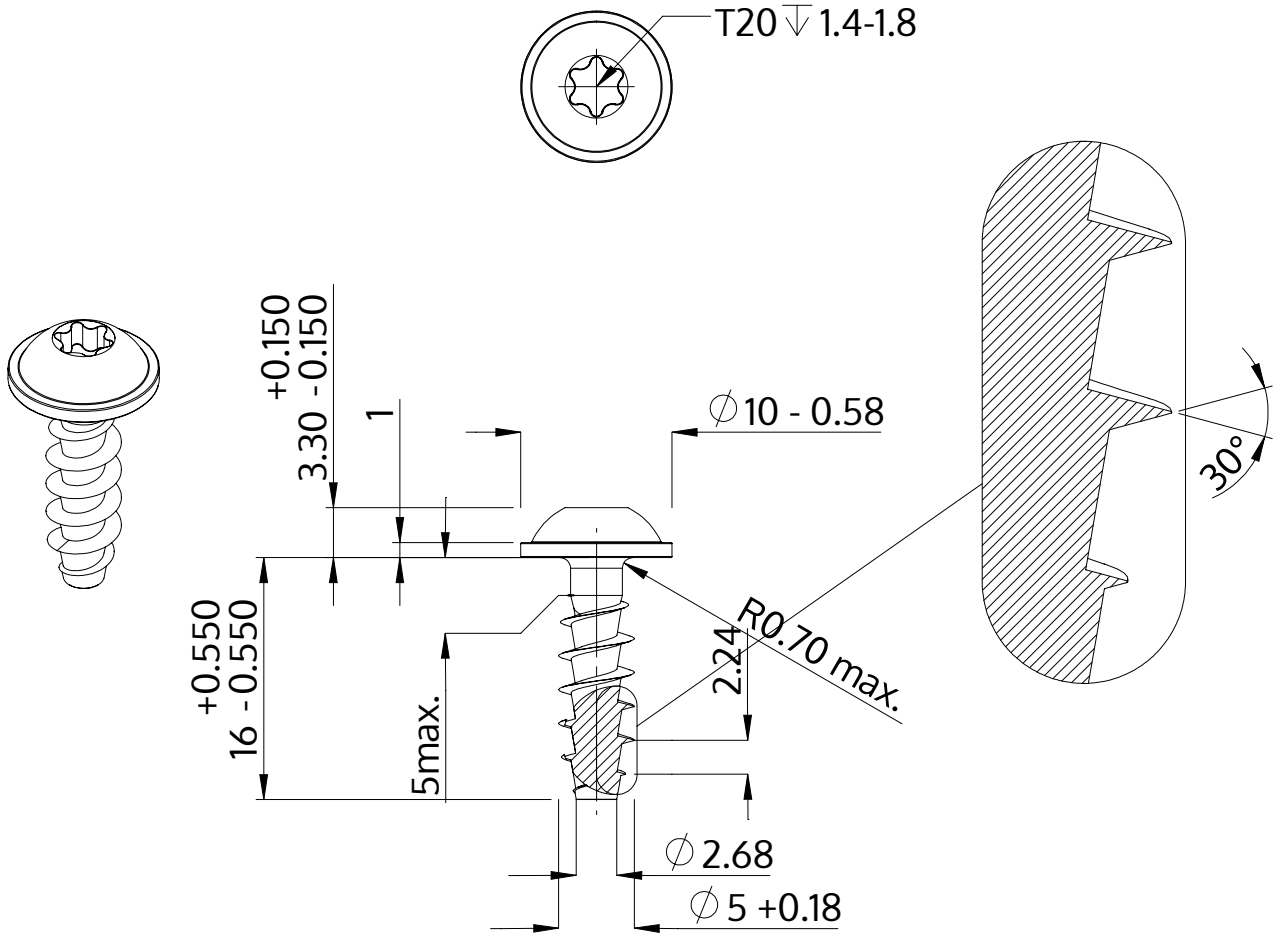

Description	STP38A 5.0x16.0 - T20
Matière	acier inoxydable A2
Surface	brillant décapé et passivé
Poids	2.166 kg / 1000 Unité

SCREWERK	**STP38A0500160E**	
Dessin métrique A4	Redimensionner 2:1	2024-10