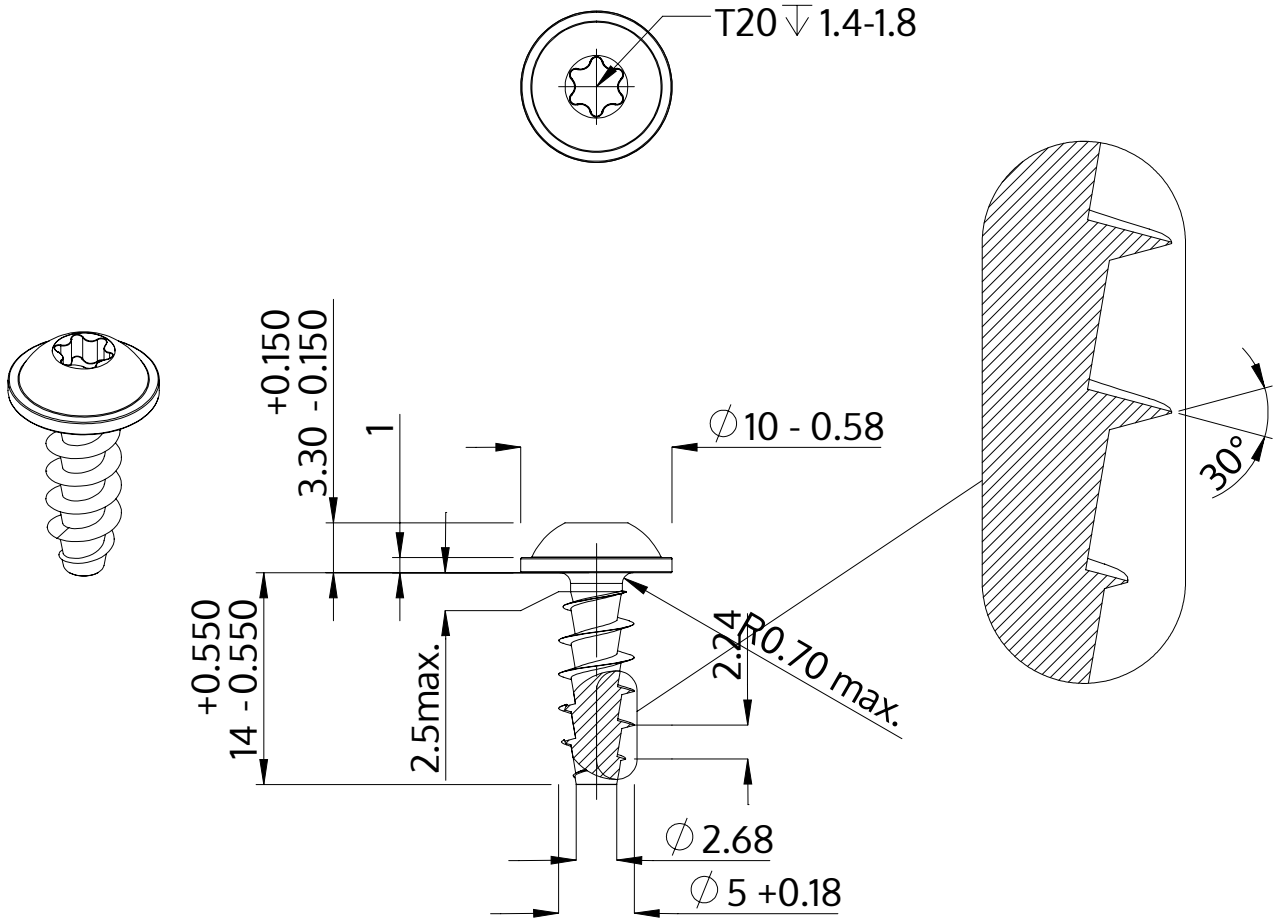

Beschrijving	STP38A 5.0x14.0 - T20
Materiaal	roestvrij staal A2
Oppervlak	blank, geetst en gepassieveerd
Gewicht	2.018 kg / 1000 stuk

SCREWERK	**STP38A0500140E**	
Metrische tekening A4	Schaal None:1	2024-04