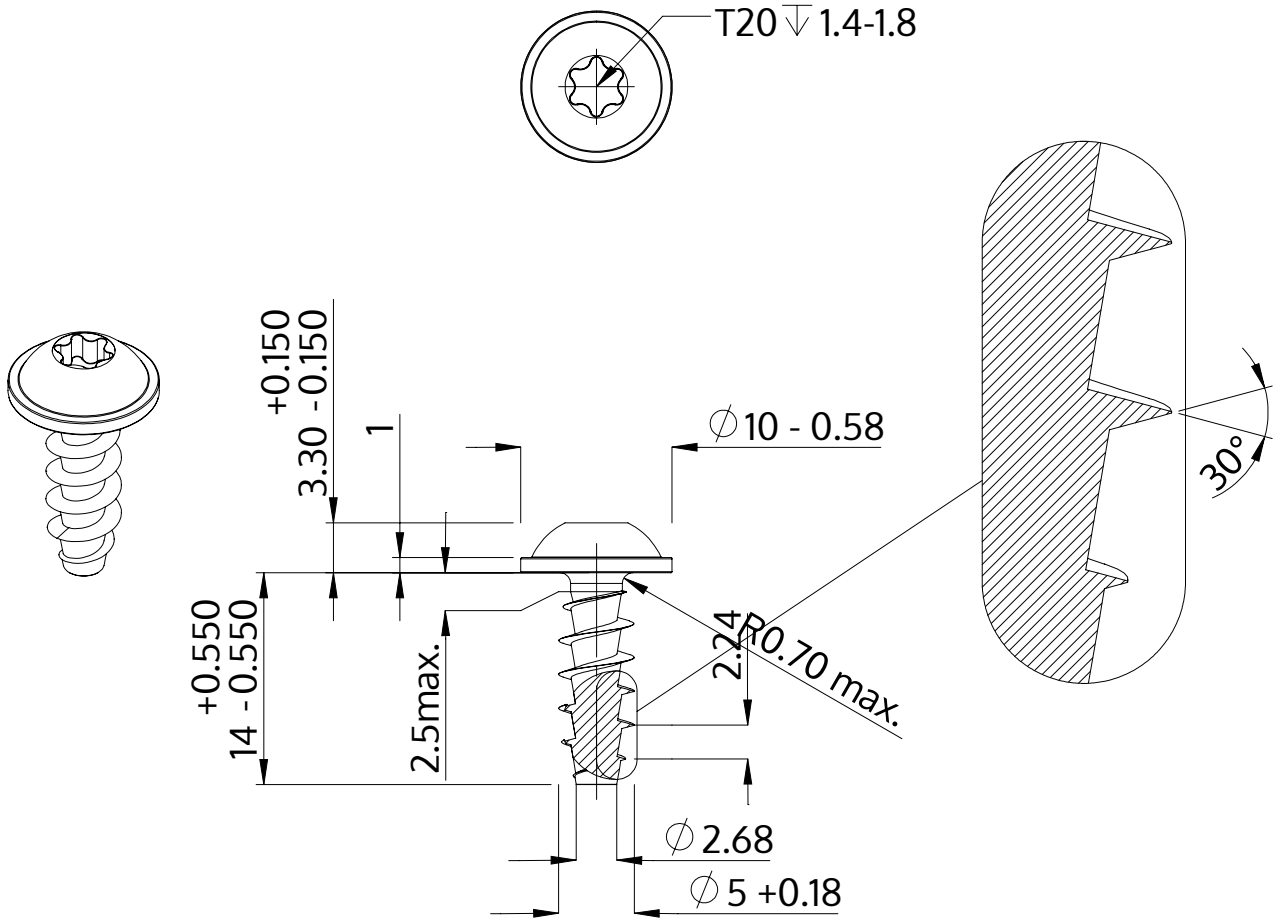

Descrizione	STP38A 5.0x14.0 - T20
Materiale	acciaio inossidabile A2
Superficie	bianco-decapato e passivato
Peso	2.018 kg / 1000 pezzi

SCREWERK	**STP38A0500140E**	
Disegno metrico A4	Scala 2:1	2024-10