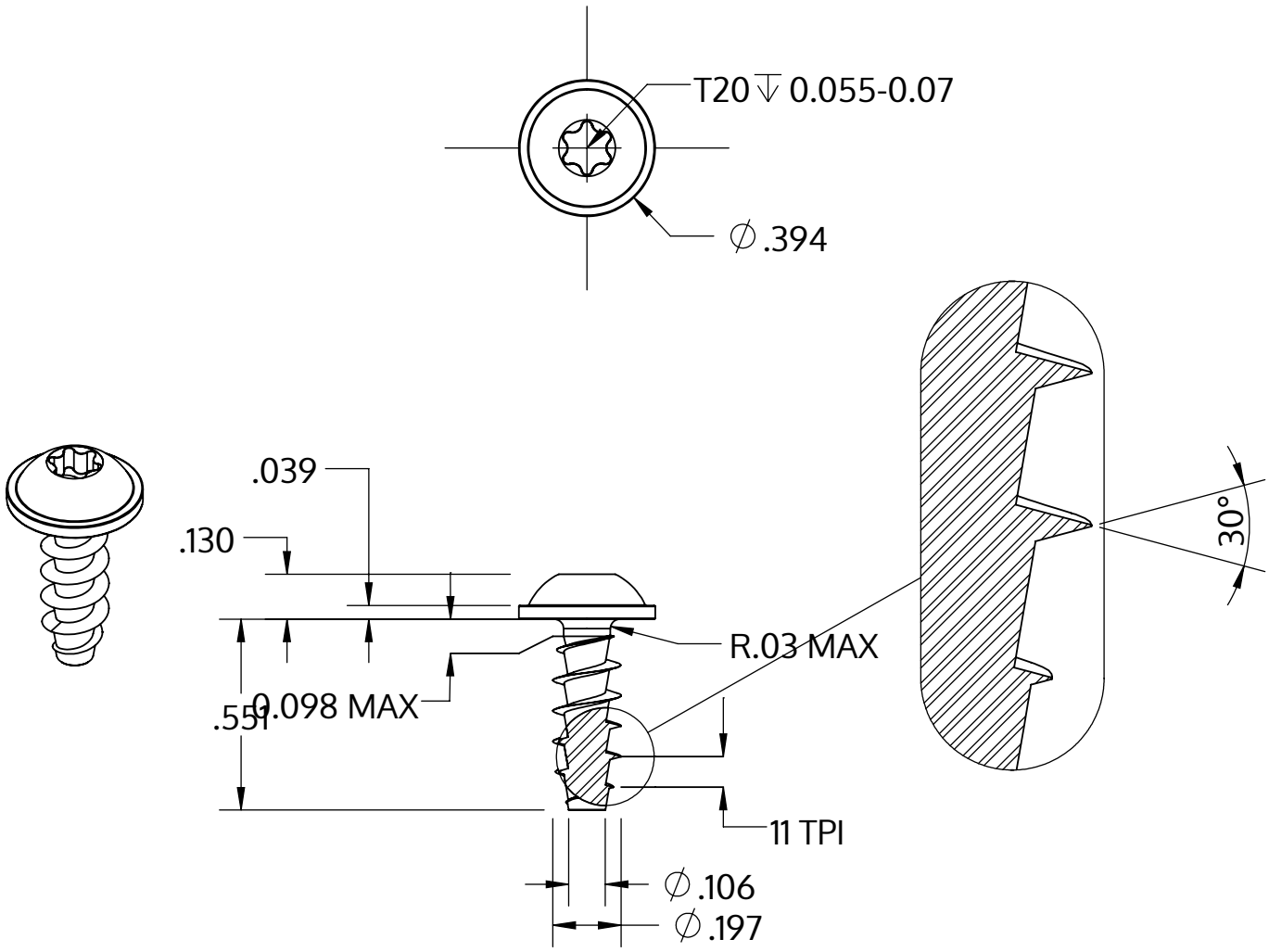

Metric size	M5 x 2.24 mm
US size (converted)	#11-11
	Tolerances [inch]
Length	+/- 0.021
Head diameter	+0 / -0.022
Head height	+/- 0.005
Thread diameter	+0.007 / -0

Описание	STP38A 5.0x14.0 - T20
Материал	стомана, закалена
Повърхност	цинково и никелово покритие, Черен, пасивиран, темпериран, херметизация
Тегло	2.018 kg / 1000 Бройка

SCREWERK	**STP38A0500140B**	
_Zoll Zeichnung Größe A	Мащаб 2:1	2024-10