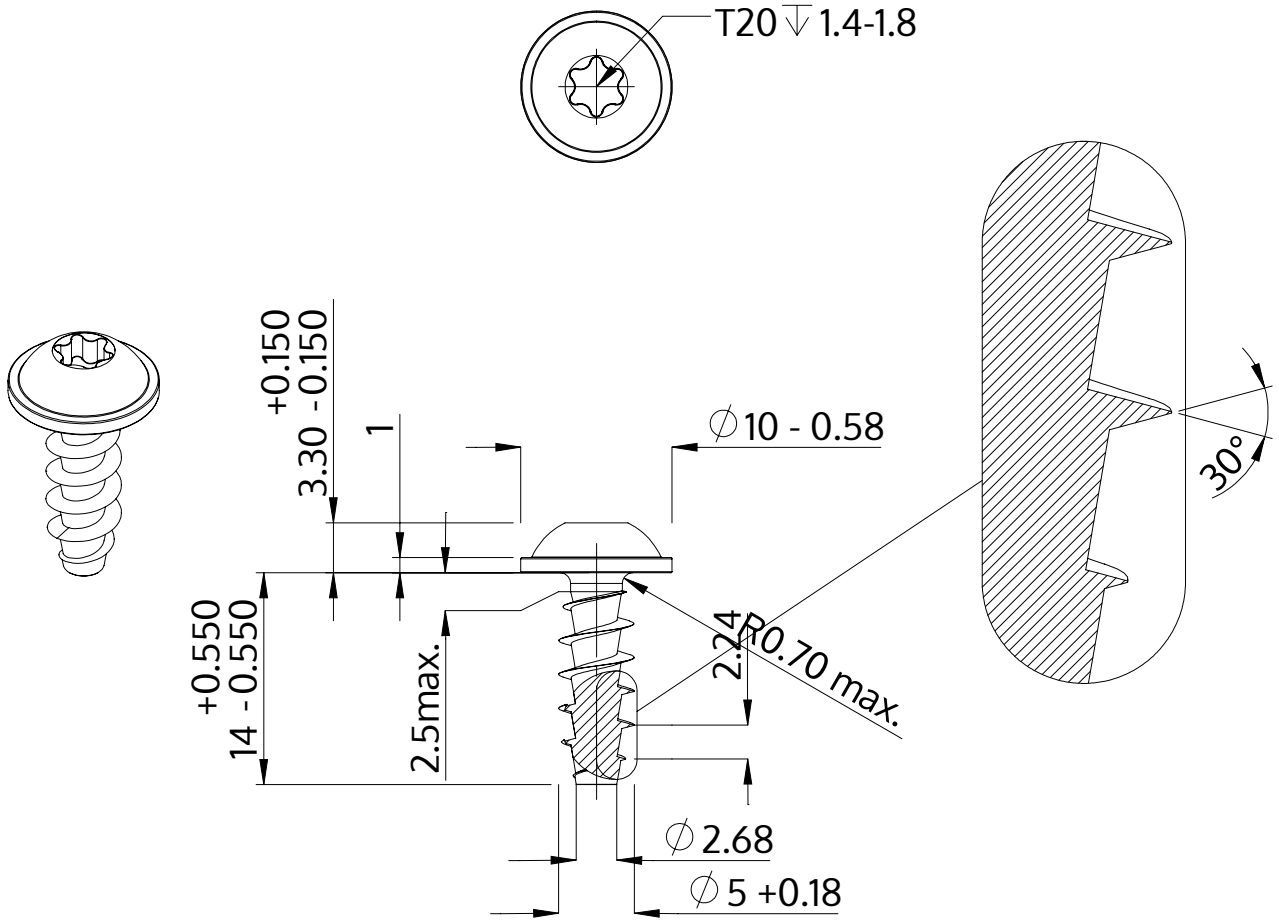

Описание	STP38A 5.0x14.0 - T20
Материал	стомана, закалена
Повърхност	цинково и никелово покритие, Черен, пасивиран, темпериран, херметизация
Тегло	2.018 kg / 1000 Бройка

SCREWERK	**STP38A0500140B**	
Метричен дизайн A4	Мащаб 2:1	2024-10