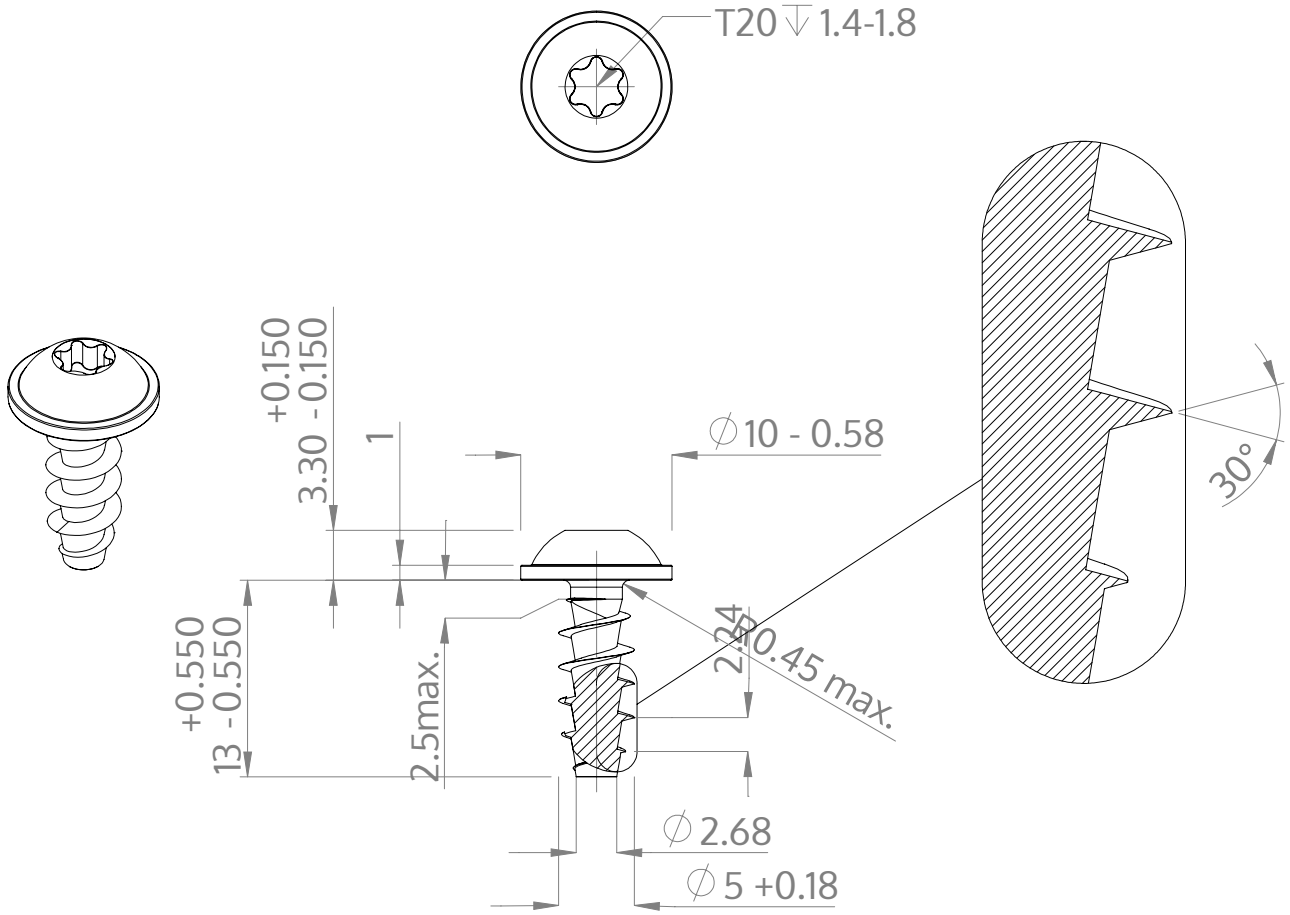

Beskrivelse	STP38A 5.0x13.0 - T20
Materiale	Ædelstål A2
Overflade	blank, bejdset og passiveret
Vægt	1.944 kg / 1000 stykke

SCREWERK	**STP38A0500130E**	
Metrisk tegning A4	Skalering 2:1	2025-04