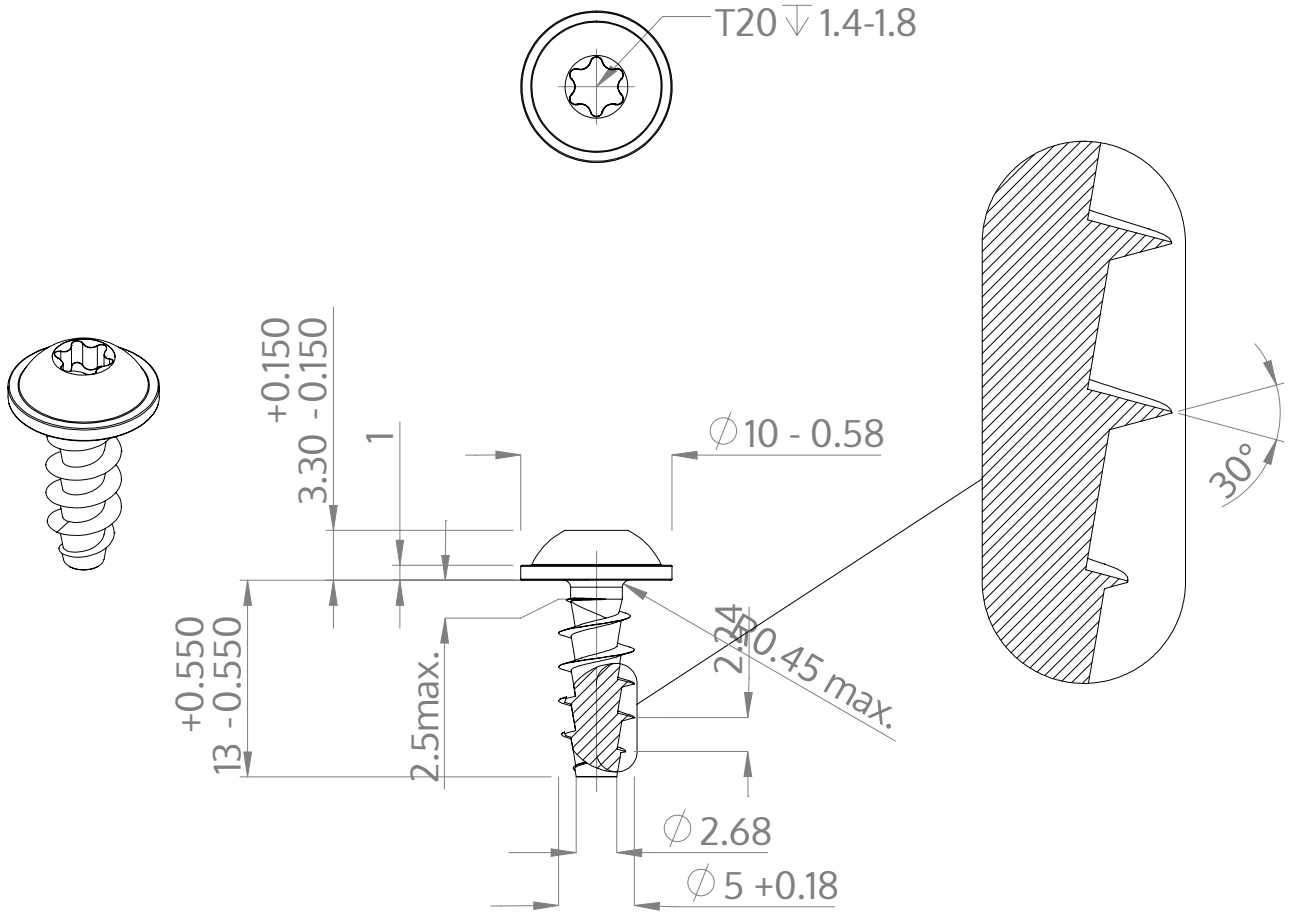

Açıklaması	STP38A 5.0x13.0 - T20
Malzeme	Çelik, sertleştirilmiş
Kaplama	ZnNi siyah-pasifleştirilmiştir, temperlenmistir, kaplanmış
Ağırlık	1.944 kg / 1000 Adet

SCREWERK	**STP38A0500130B**	
Metrik çizim A4	Ölçeklendirme 2:1	2025-03