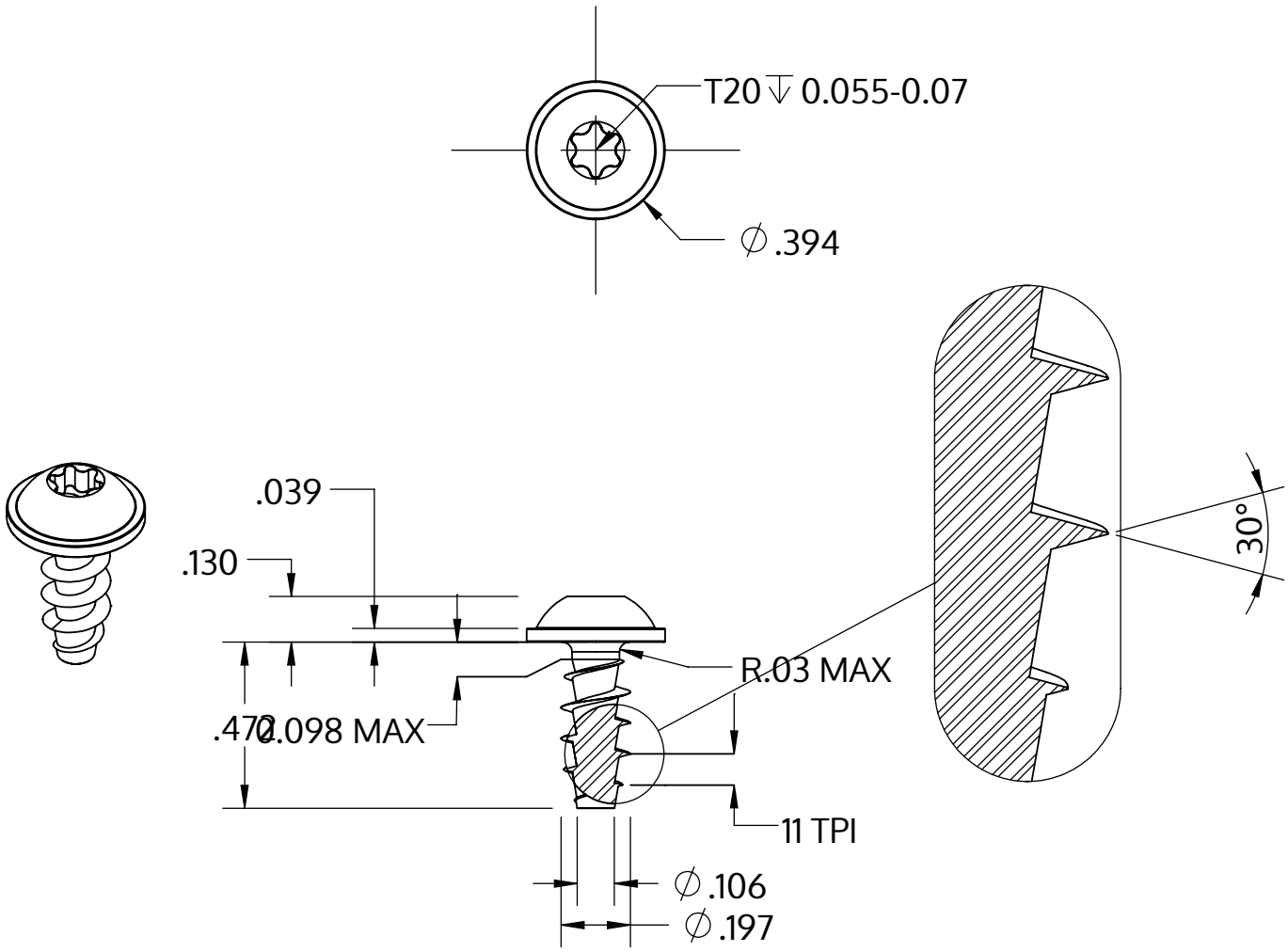

Metric size	M5 x 2.24 mm
US size (converted)	#11-11
	Tolerances [inch]
Length	+/- 0.021
Head diameter	+0 / -0.022
Head height	+/- 0.005
Thread diameter	+0.007 / -0

Descrição	STP38A 5.0x12.0 - T20
Material	aço, endurecido
Superfície	zincado 5-7 µm, galvanizado, azul / passivado transparente
Peso	1.870 kg / 1000 peças

SCREWERK	**STP38A0500120S**	
_Zoll Zeichnung Größe A	Escala 2:1	2024-10