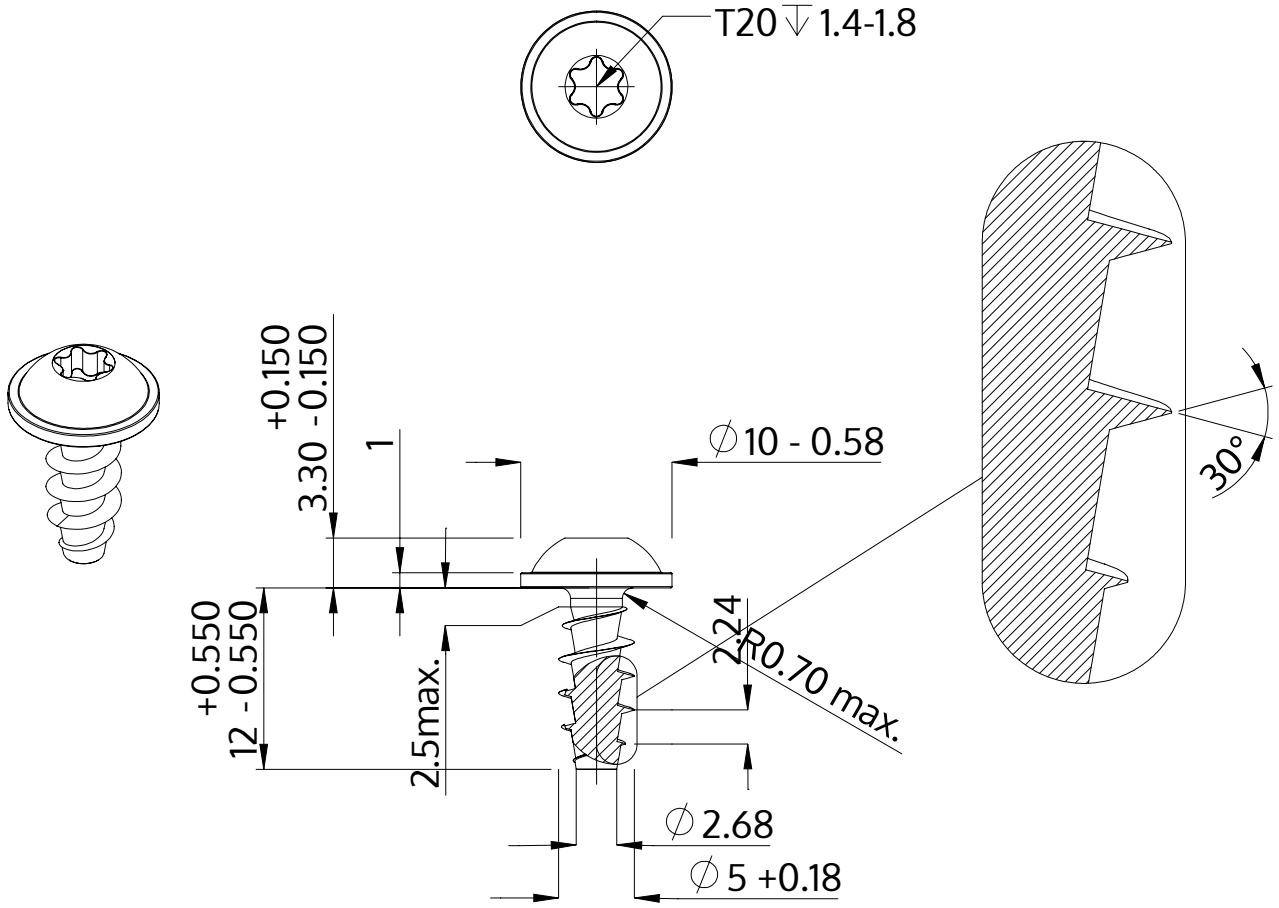

Описание	STP38A 5.0x12.0 - T20
Материал	неръждаема стомана A2
Повърхност	гланциран, полиран, пасиваран
Тегло	1.870 kg / 1000 Бройка

SCREWERK	**STP38A0500120E**	
Метричен дизайн A4	Мащаб 2:1	2024-05