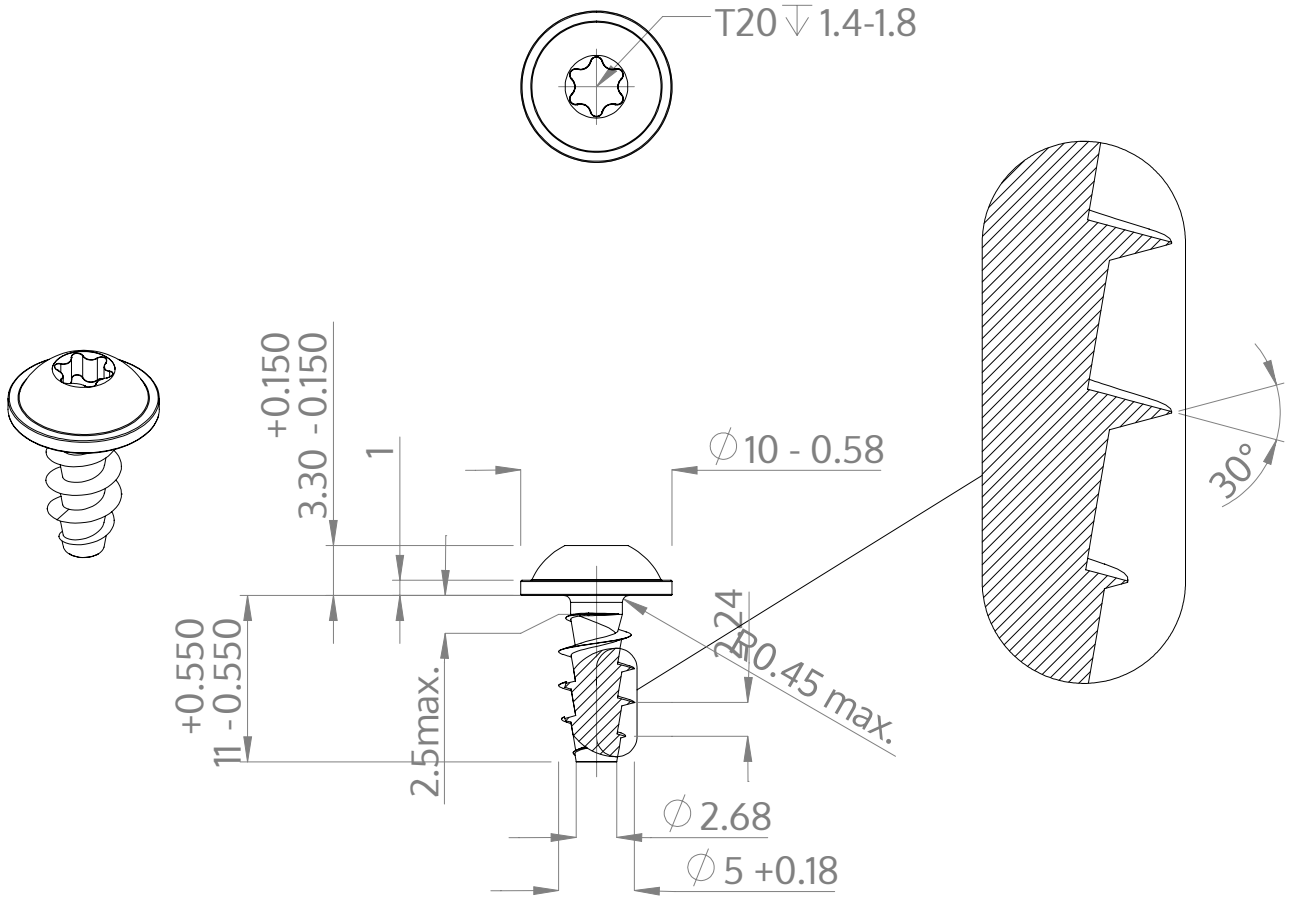

Açıklaması	STP38A 5.0x11.0 - T20
Malzeme	Paslanmaz Çelik A2
Kaplama	Parlak, cilalanmış ve pasifleştirilmiştir
Ağırlık	1.796 kg / 1000 Adet

SCREWERK	**STP38A0500110E**	
Metrik çizim A4	Ölçeklendirme 2:1	2025-03