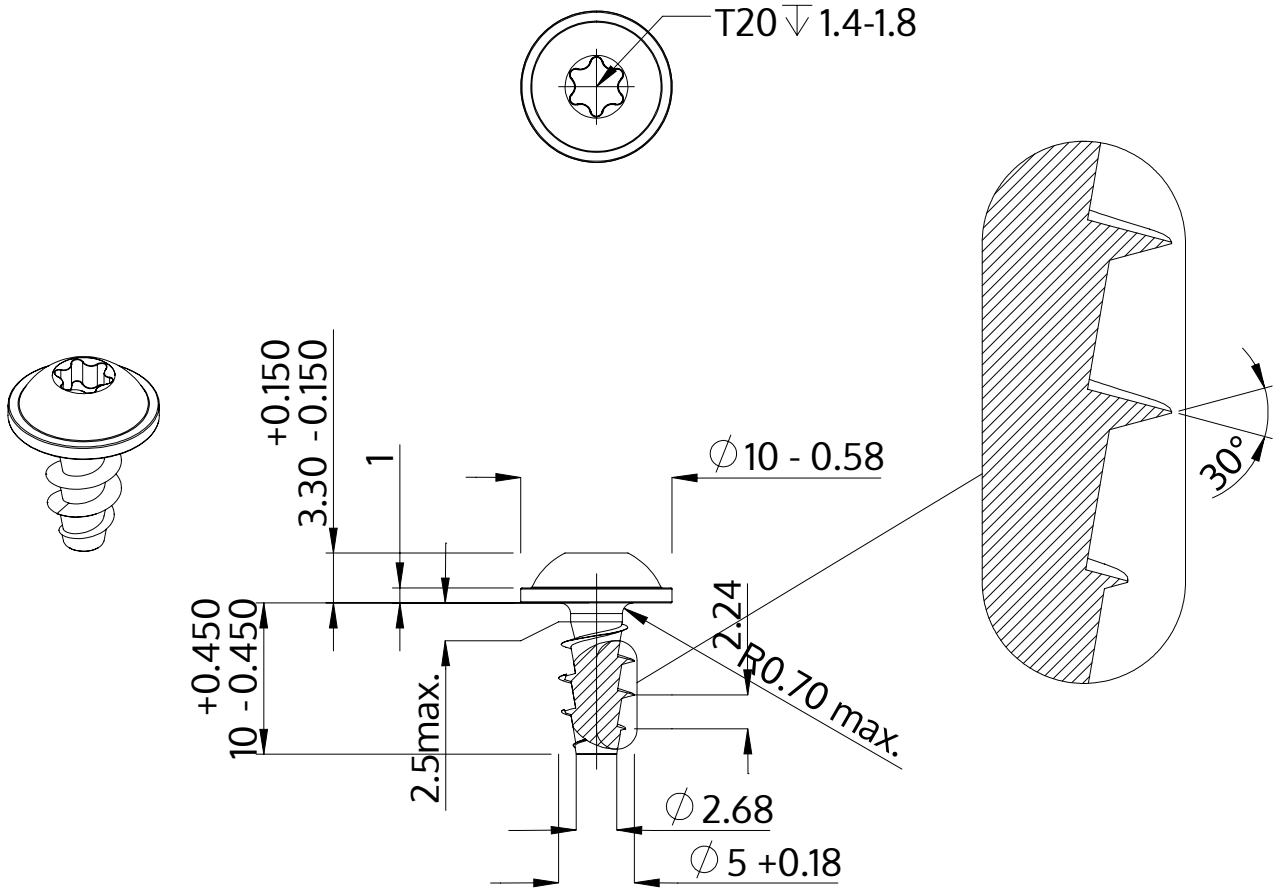


| | |
|---|---|
| Descripción | STP38A 5.0x10.0 - T20 |
| Material | Acero, endurecido |
| Superficie | galvanizado 5-7 micras, recocido, azul / pasivado transparente |
| Peso | 1.722 kg / 1000 Piezas |

| | | |
|---|---|---|
| SCREWERK | **STP38A0500100S** | |
| Diseño métrico | Escalada 2:1 | 2024-10 |