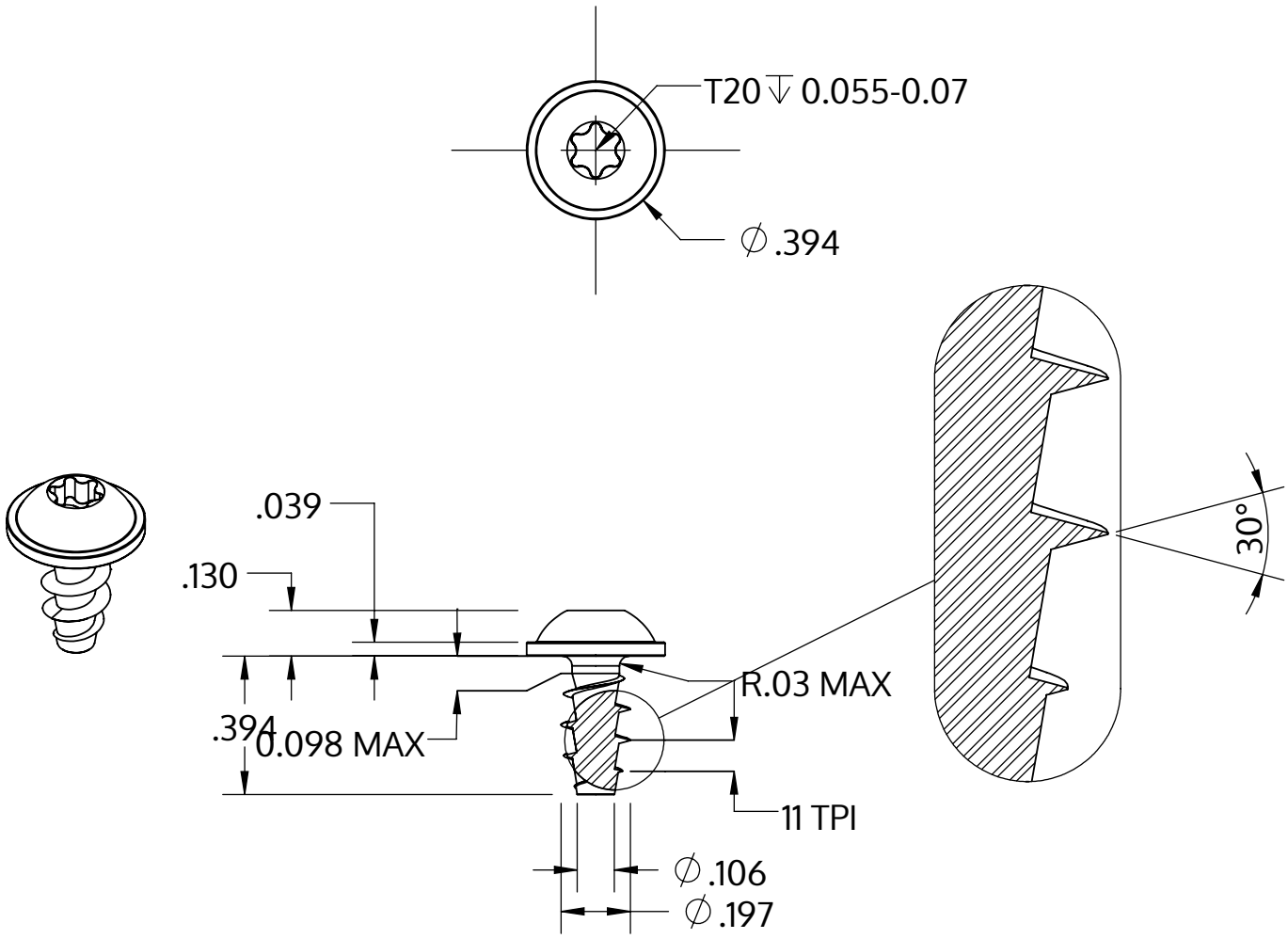

Metric size	M5 x 2.24 mm
US size (converted)	#11-11
	Tolerances [inch]
Length	+/- 0.017
Head diameter	+0 / -0.022
Head height	+/- 0.005
Thread diameter	+0.007 / -0

Описание	STP38A 5.0x10.0 - T20
Материал	Нержавеющая сталь A2
Поверхность	Светлый отжиг и пассивация
Вес	1.722 kg / 1000 Штука

SCREWERK	**STP38A0500100E**	
_Zoll Zeichnung Größe A	Шкала 2:1	2024-10