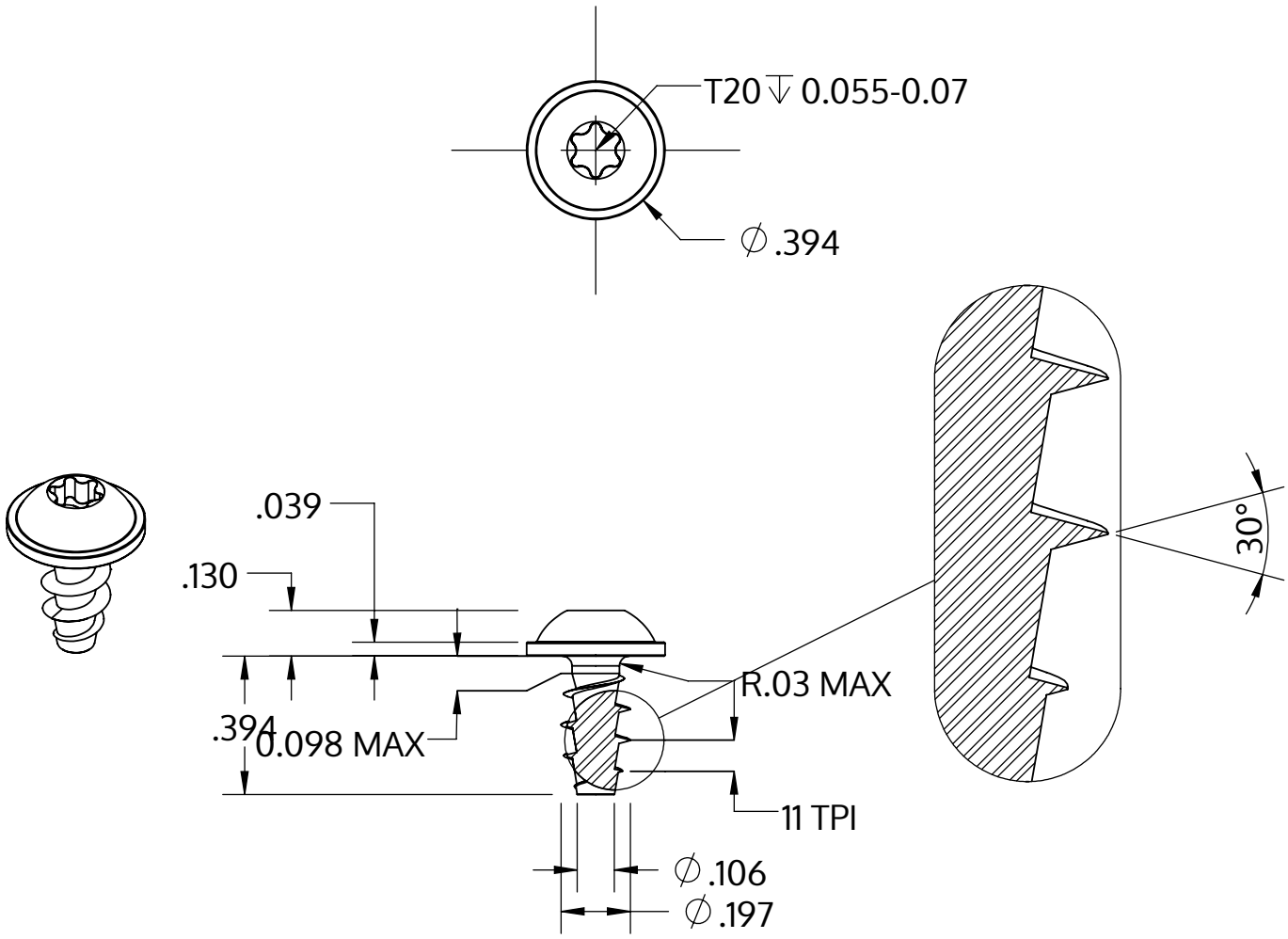

Metric size	M5 x 2.24 mm
US size (converted)	#11-11
	Tolerances [inch]
Length	+/- 0.017
Head diameter	+0 / -0.022
Head height	+/- 0.005
Thread diameter	+0.007 / -0

Popis	STP38A 5.0x10.0 - T20
Materiál	Temperovaná ocel
Povrch	ZiNi černá-pasivovaná+temperovaná+utěsněná
Hmotnost	1.722 kg / 1000 Kus

SCREWERK	**STP38A0500100B**	
_Zoll Zeichnung Größe A	Měřítko 2:1	2024-10