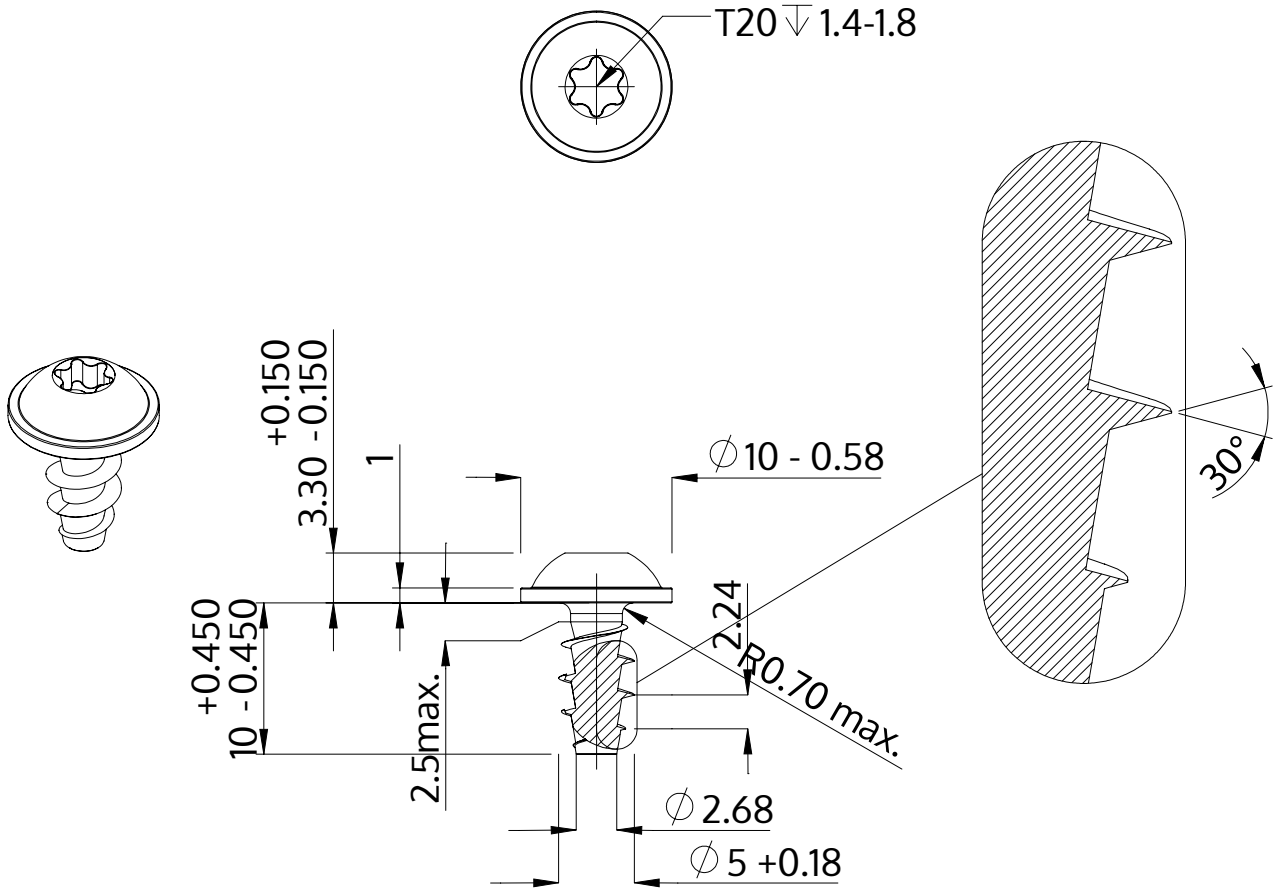

Popis	STP38A 5.0x10.0 - T20
Materiál	Temperovaná ocel
Povrch	ZiNi černá-pasivovaná+temperovaná+utěsněná
Hmotnost	1.722 kg / 1000 Kus

SCREWERK	**STP38A0500100B**	
Metric výkres A4	Měřítko 2:1	2024-10