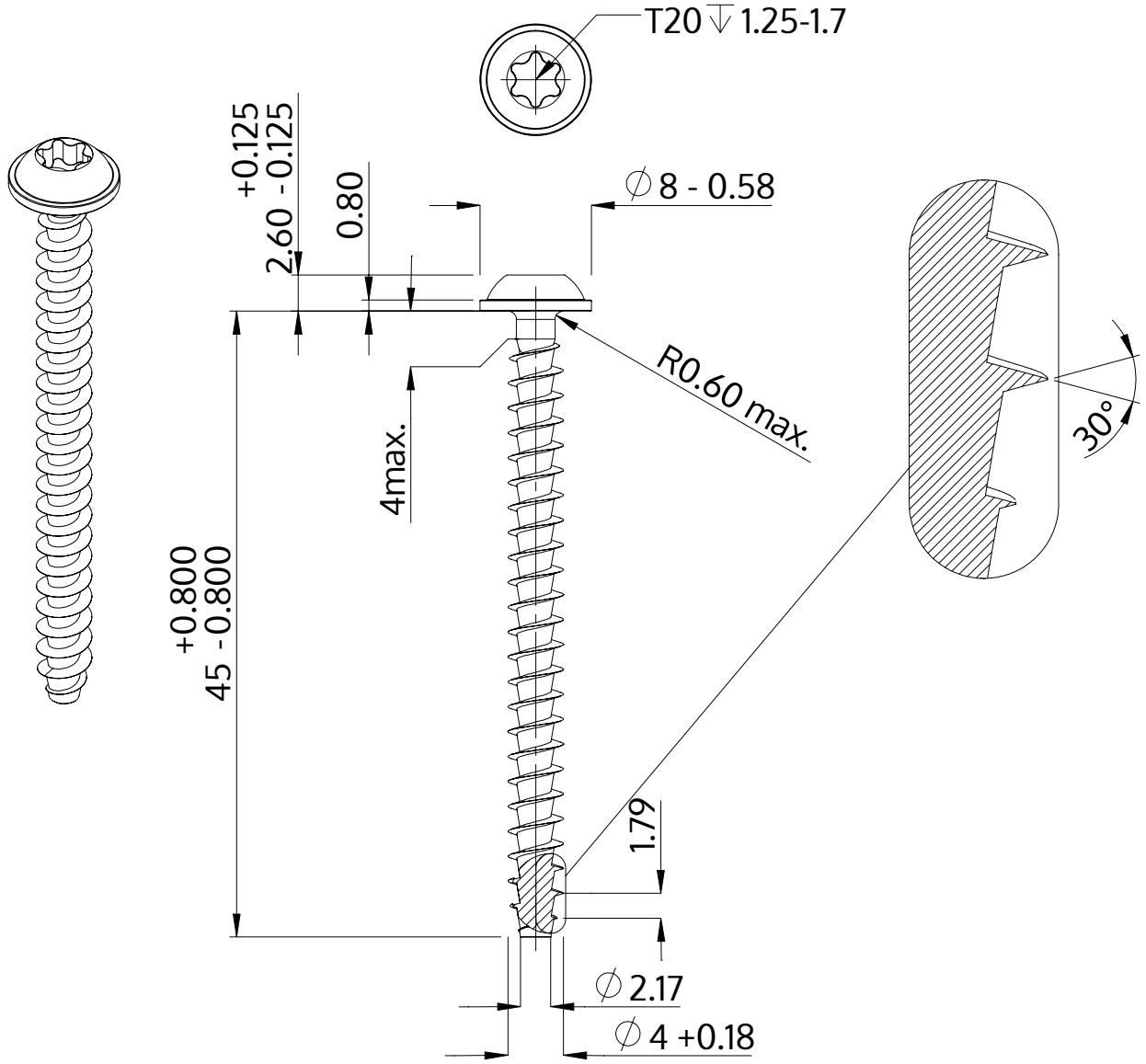

Описание	STP38A 4.0x45.0 - T20
Материал	сталь, упрочненная
Поверхность	Оцинковка 5-7µm, термообработка,синий / прозрачный пассивация
Вес	2.680 kg / 1000 Штука

SCREWERK	**STP38A0400450S**	
Метрический чертеж A4	Шкала 2:1	2024-10