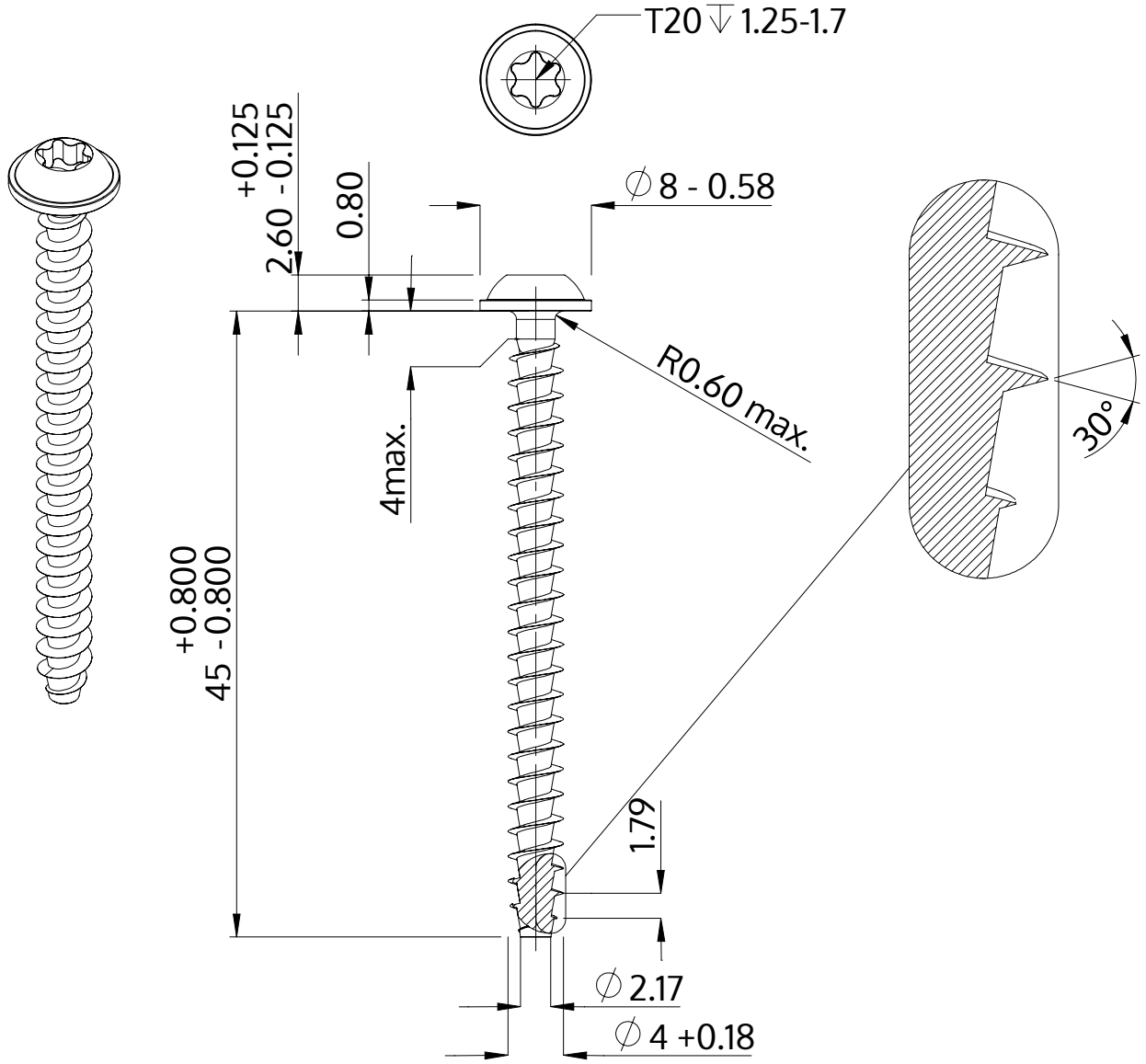

Descrição	STP38A 4.0x45.0 - T20
Material	inox A2
Superfície	Decapado e passivado
Peso	2.680 kg / 1000 peças

SCREWERK	**STP38A0400450E**	
Desenho Métrico A4	Escala None:1	2024-04