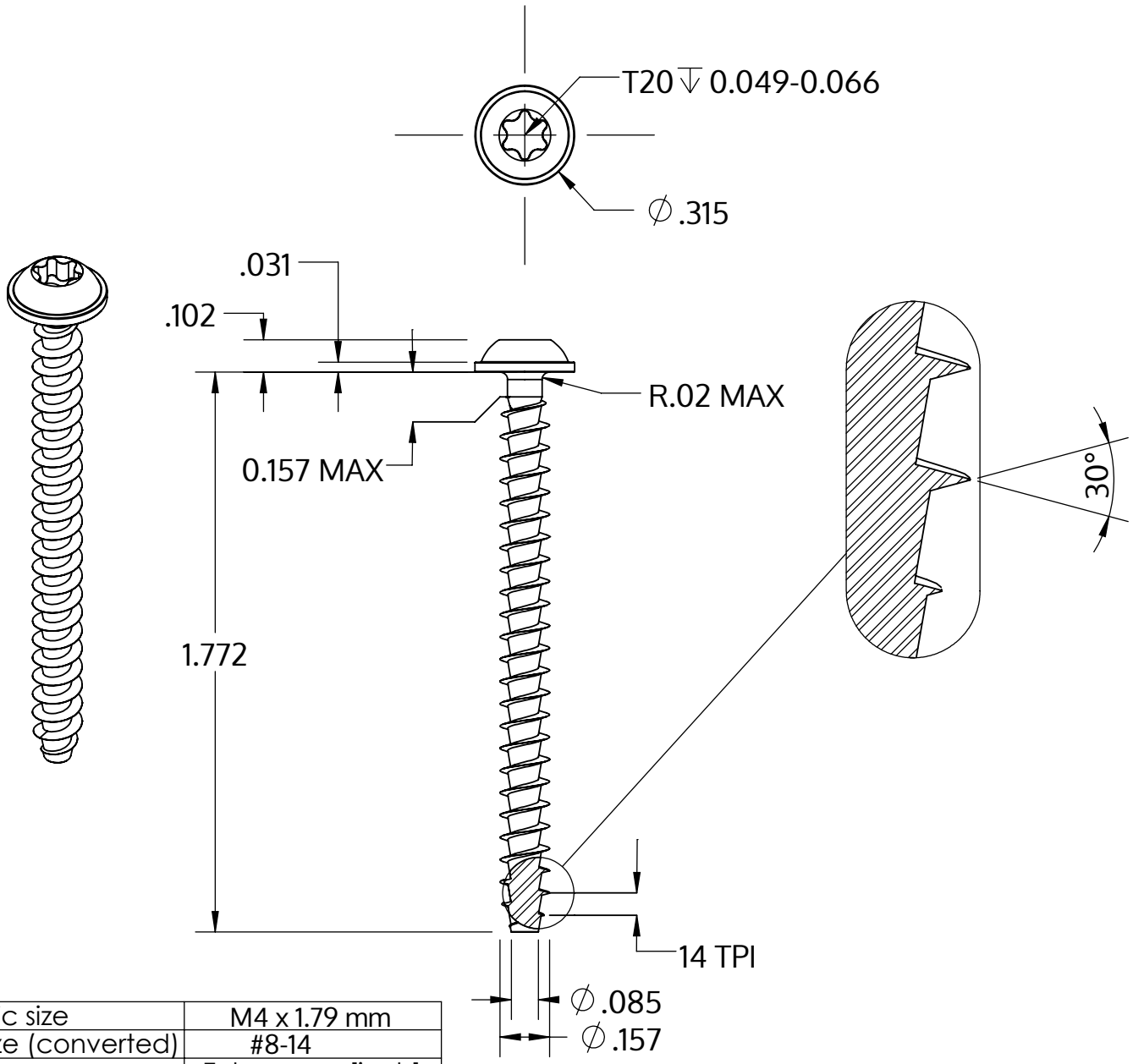

Metric size	M4 x 1.79 mm
US size (converted)	#8-14
	Tolerances [inch]
Length	+/- 0.031
Head diameter	+0 / -0.022
Head height	+/- 0.004
Thread diameter	+0.007 / -0

Описание	STP38A 4.0x45.0 - T20
Материал	Нержавеющая сталь A2
Поверхность	Светлый отжиг и пассивация
Вес	2.680 kg / 1000 Штука

SCREWERK	**STP38A0400450E**	
_Zoll Zeichnung Größe A	Шкала 2:1	2024-10