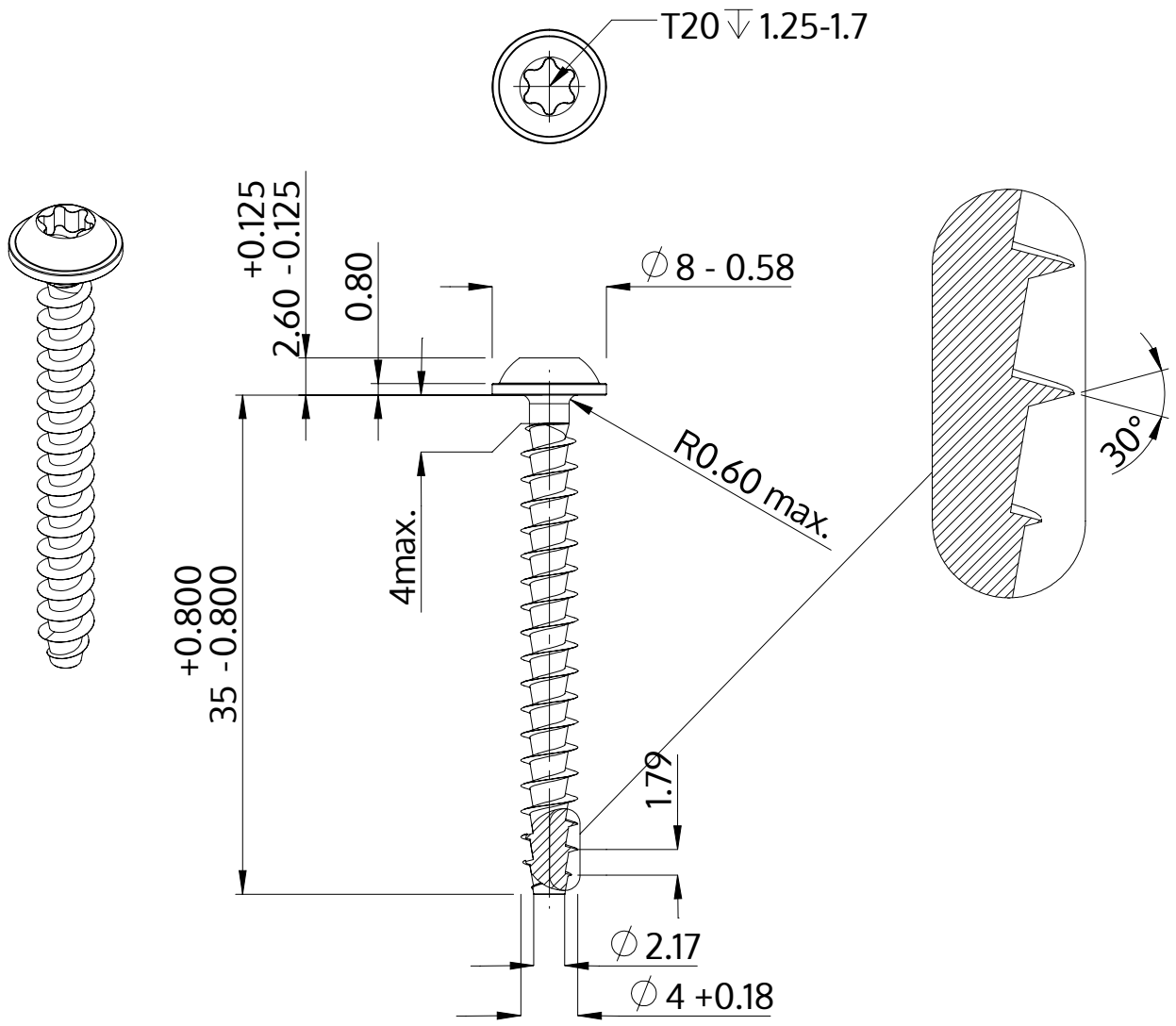

Descripción	STP38A 4.0x35.0 - T20
Material	Acero Inoxidable A2
Superficie	Laminado brillante, barnizado y pasivado
Peso	2.197 kg / 1000 Piezas

SCREWERK	**STP38A0400350E**	
Diseño métrico	Escalada None:1	2024-04