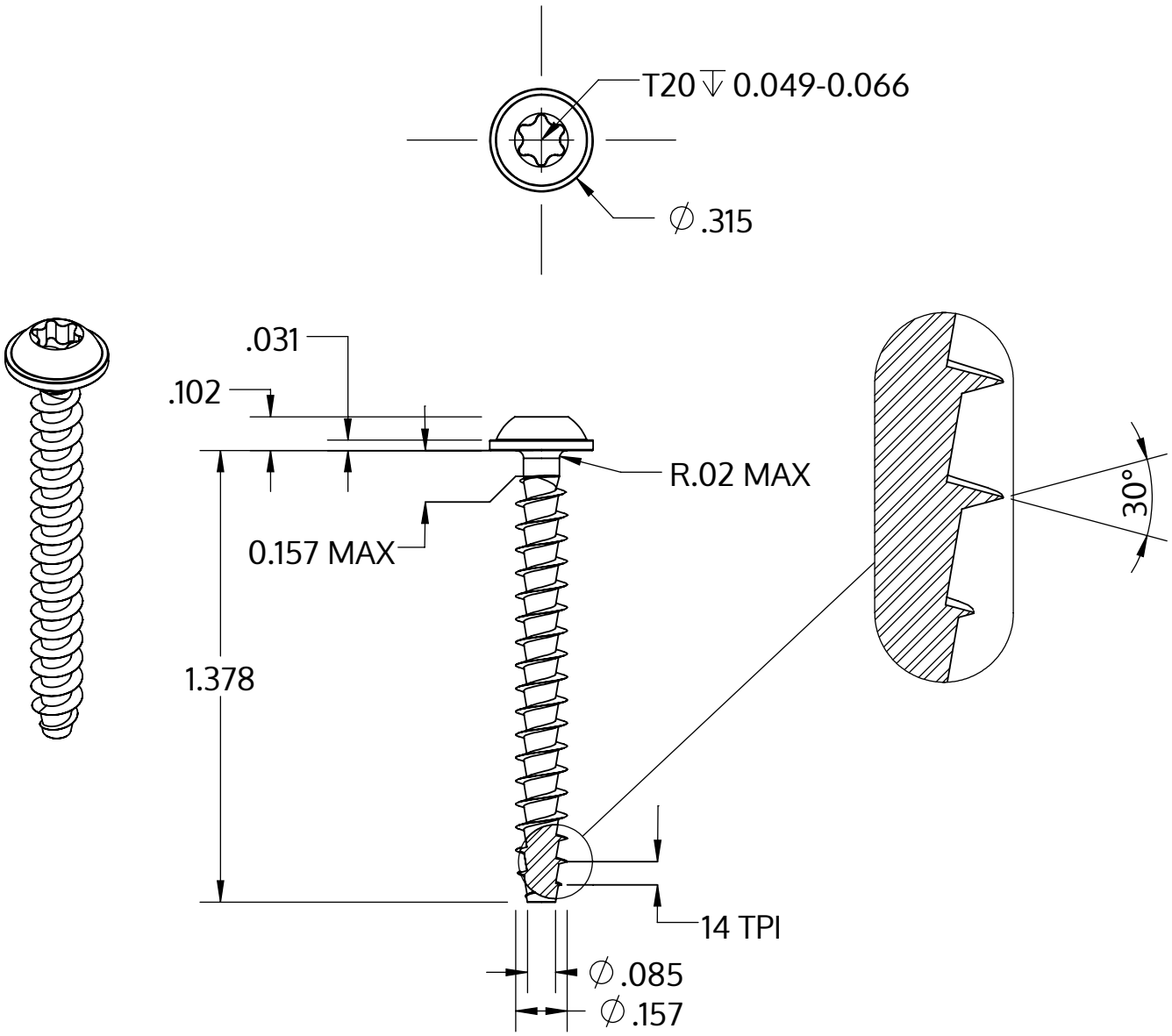

Metric size	M4 x 1.79 mm
US size (converted)	#8-14
	Tolerances [inch]
Length	+/- 0.031
Head diameter	+0 / -0.022
Head height	+/- 0.004
Thread diameter	+0.007 / -0

Descrizione	STP38A 4.0x35.0 - T20
Materiale	acciaio, temprato
Superficie	Placcato Zinco-Nichel, passivato nero, ricotto, sigillato
Peso	2.197 kg / 1000 pezzi

SCREWERK	**STP38A0400350B**	
_Zoll Zeichnung Größe A	Scala None:1	2024-04