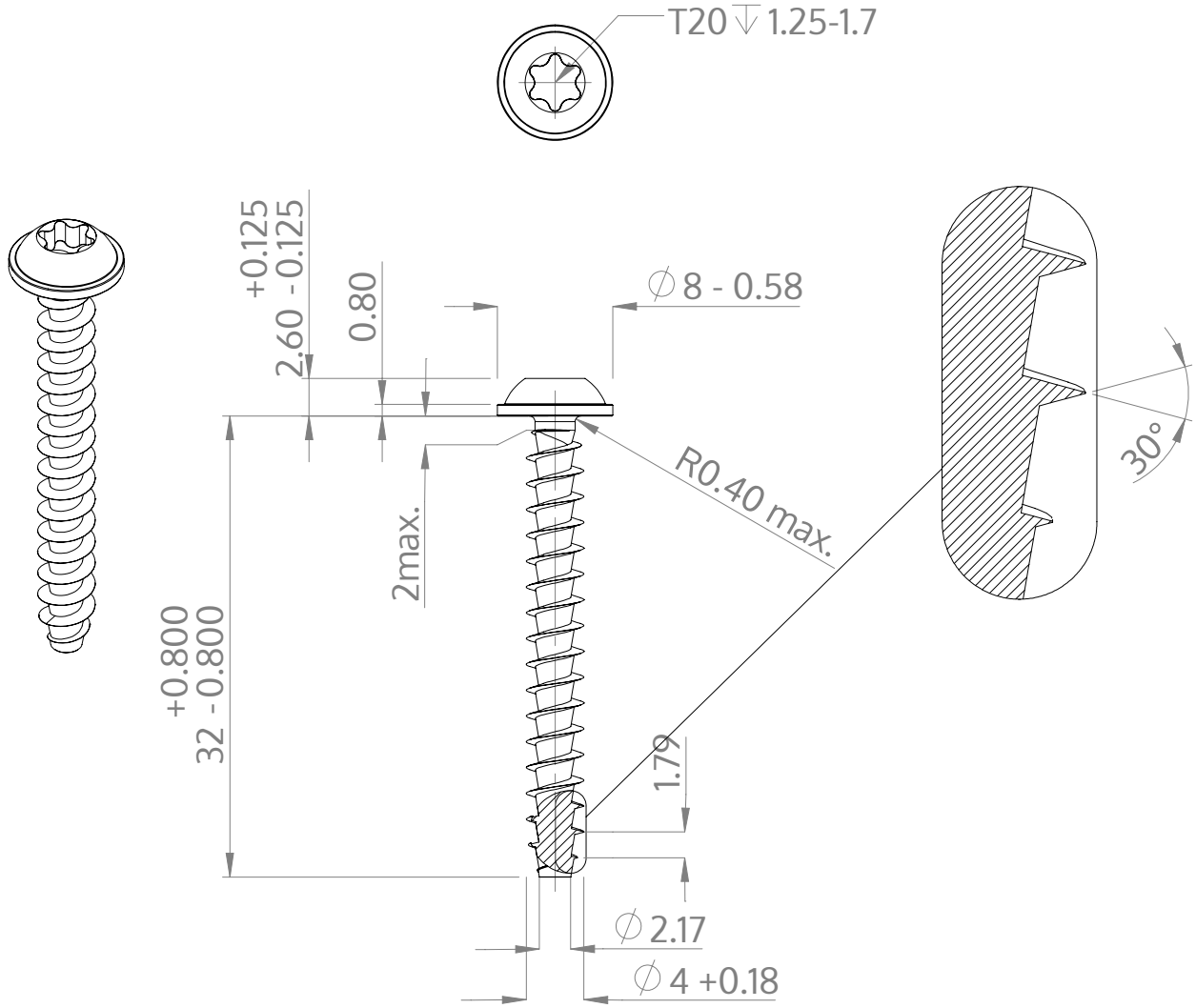

Beskrivning	STP38A 4.0x32.0 - T20
Material	rostfritt stål A2
Yta	blank och passiviserad
Vikt	2.053 kg / 1000 styck

SCREWERK	**STP38A0400320E**	
Metrisk skiss A4	Skala 2:1	2025-04