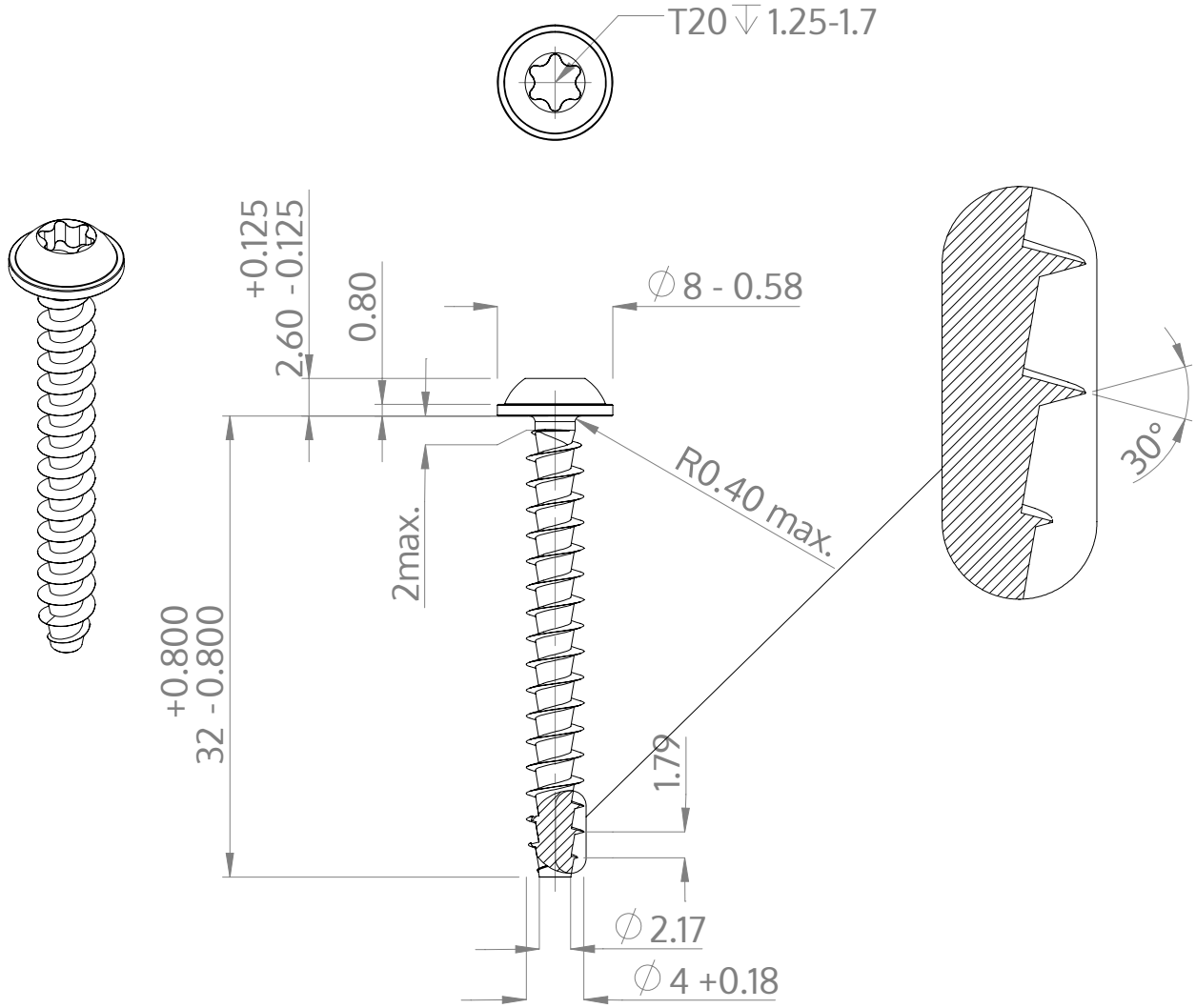

Açıklaması	STP38A 4.0x32.0 - T20
Malzeme	Çelik, sertleştirilmiş
Kaplama	ZnNi siyah-pasifleştirilmiştir, temperlenmistir, kaplanmış
Ağırlık	2.053 kg / 1000 Adet

SCREWERK	**STP38A0400320B**	
Metrik çizim A4	Ölçeklendirme 2:1	2025-04