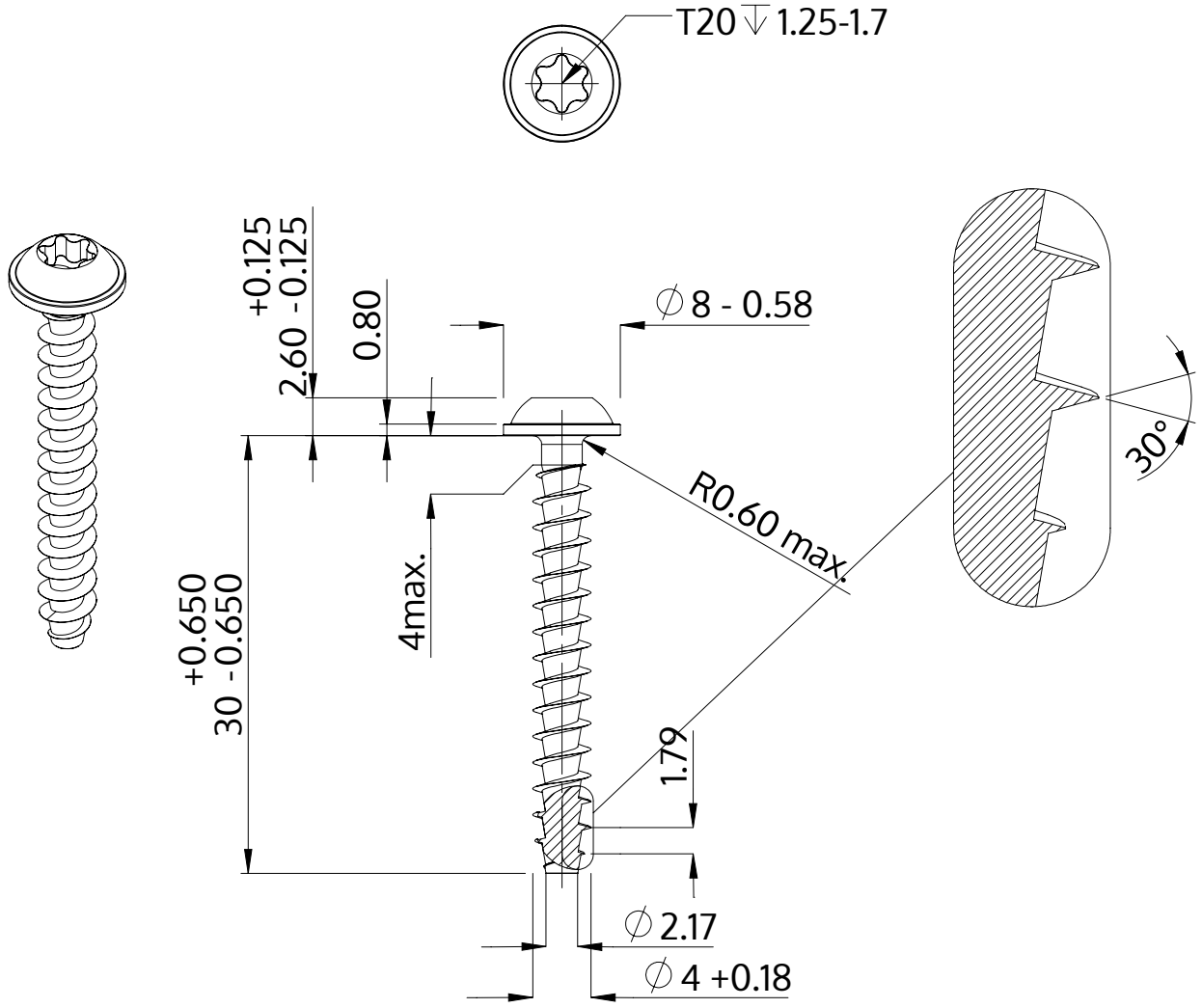

Opis	STP38A 4.0x30.0 - T20
Materiał	Stal, hartowana
Powierzchnia	Ocynkowana 5-7 µm, temperowana, pasywowana na niebiesko
Waga	1.956 kg / 1000 sztuk

SCREWERK	**STP38A0400300S**	
Rysunek metryczny A4	Skala None:1	2024-04