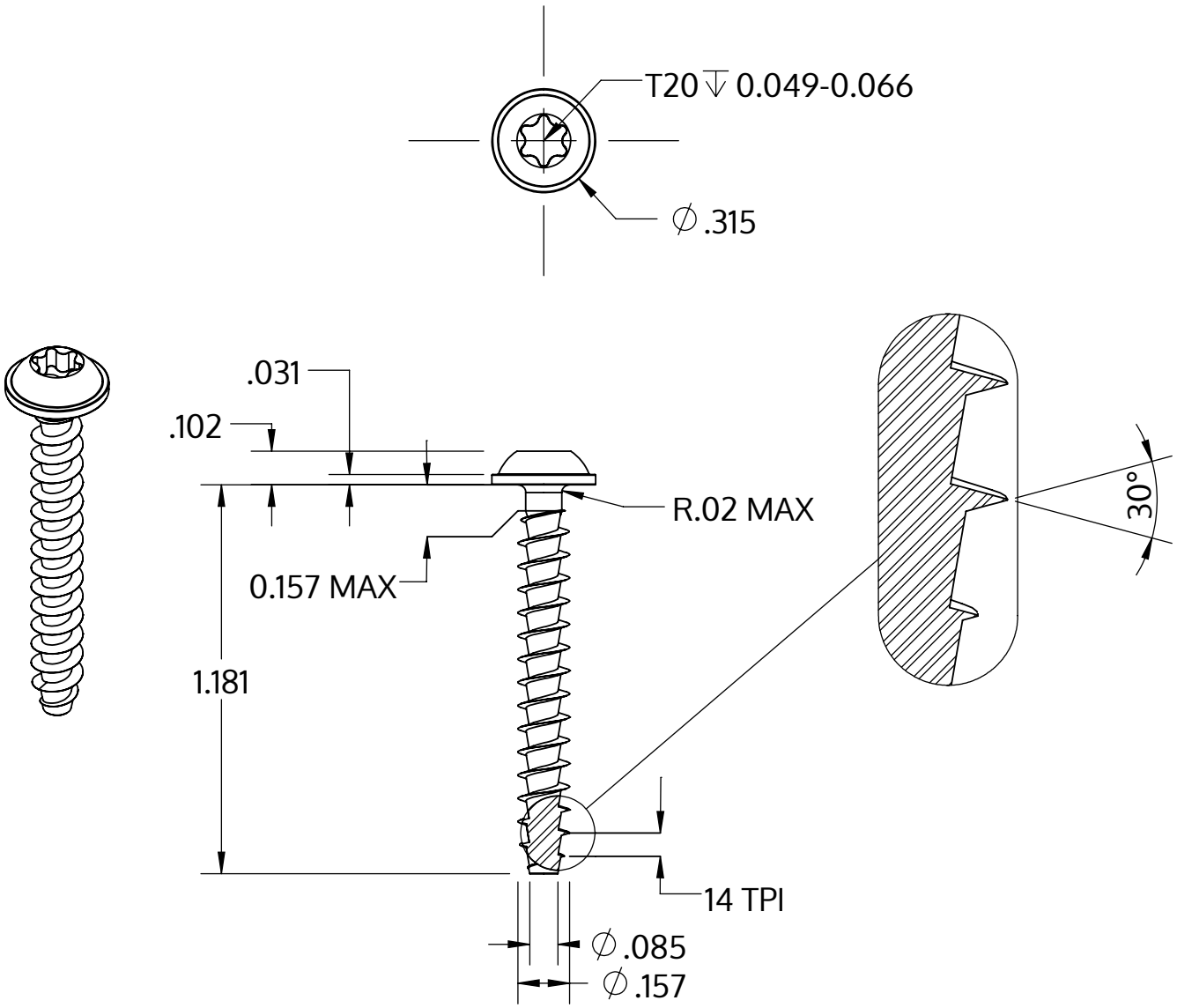

Metric size	M4 x 1.79 mm
US size (converted)	#8-14
	Tolerances [inch]
Length	+/- 0.025
Head diameter	+0 / -0.022
Head height	+/- 0.004
Thread diameter	+0.007 / -0

Descripción	STP38A 4.0x30.0 - T20
Material	Acero Inoxidable
Superficie	Laminado brillante, barnizado y pasivado
Peso	1.956 kg / 1000 Piezas

SCREWERK	**STP38A0400300C**	
_Zoll Zeichnung Größe A	Escalada 2:1	2024-10