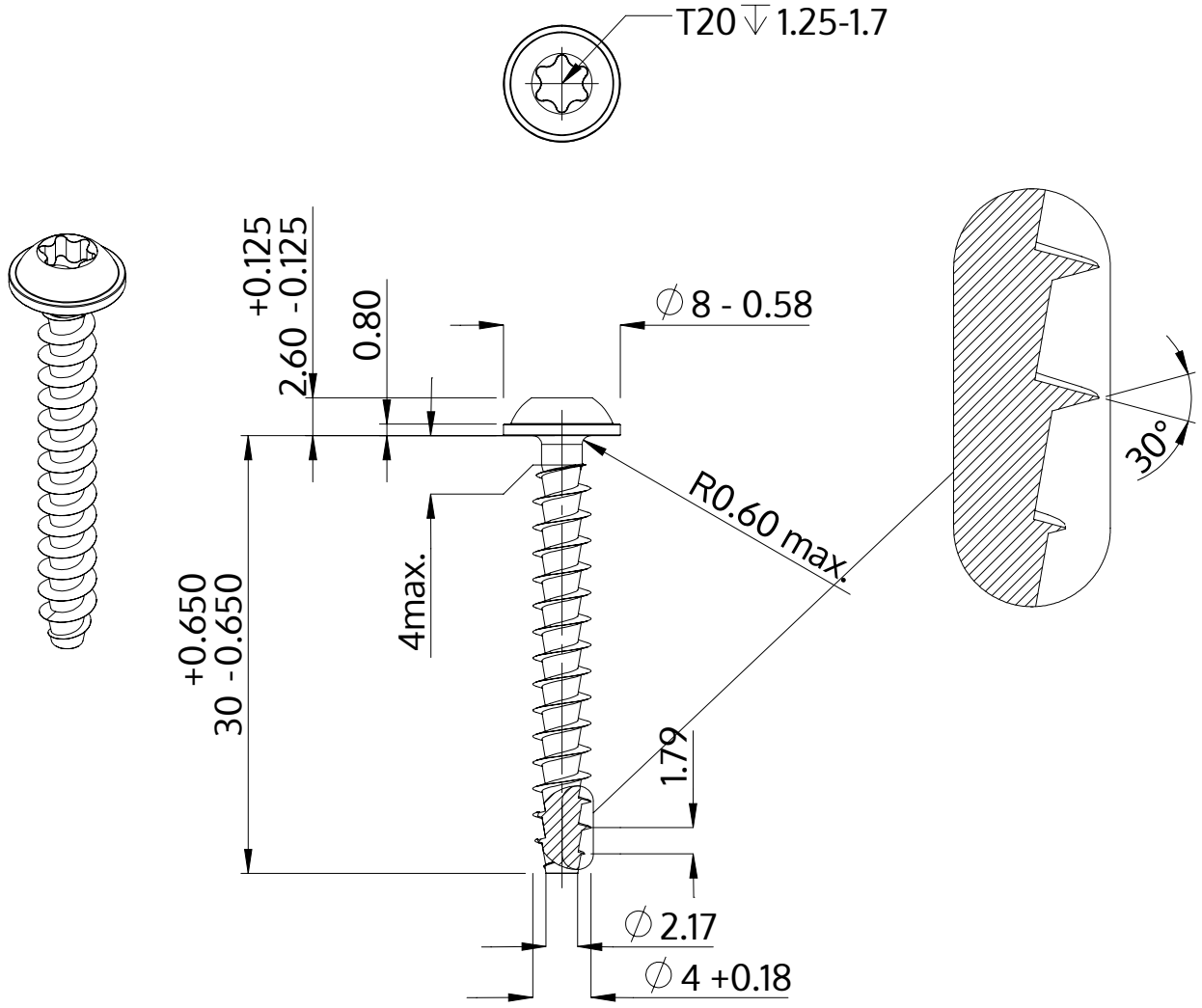

Descripción	STP38A 4.0x30.0 - T20
Material	Acero Inoxidable
Superficie	Laminado brillante, barnizado y pasivado
Peso	1.956 kg / 1000 Piezas

SCREWERK	**STP38A0400300C**	
Diseño métrico	Escalada 2:1	2024-10