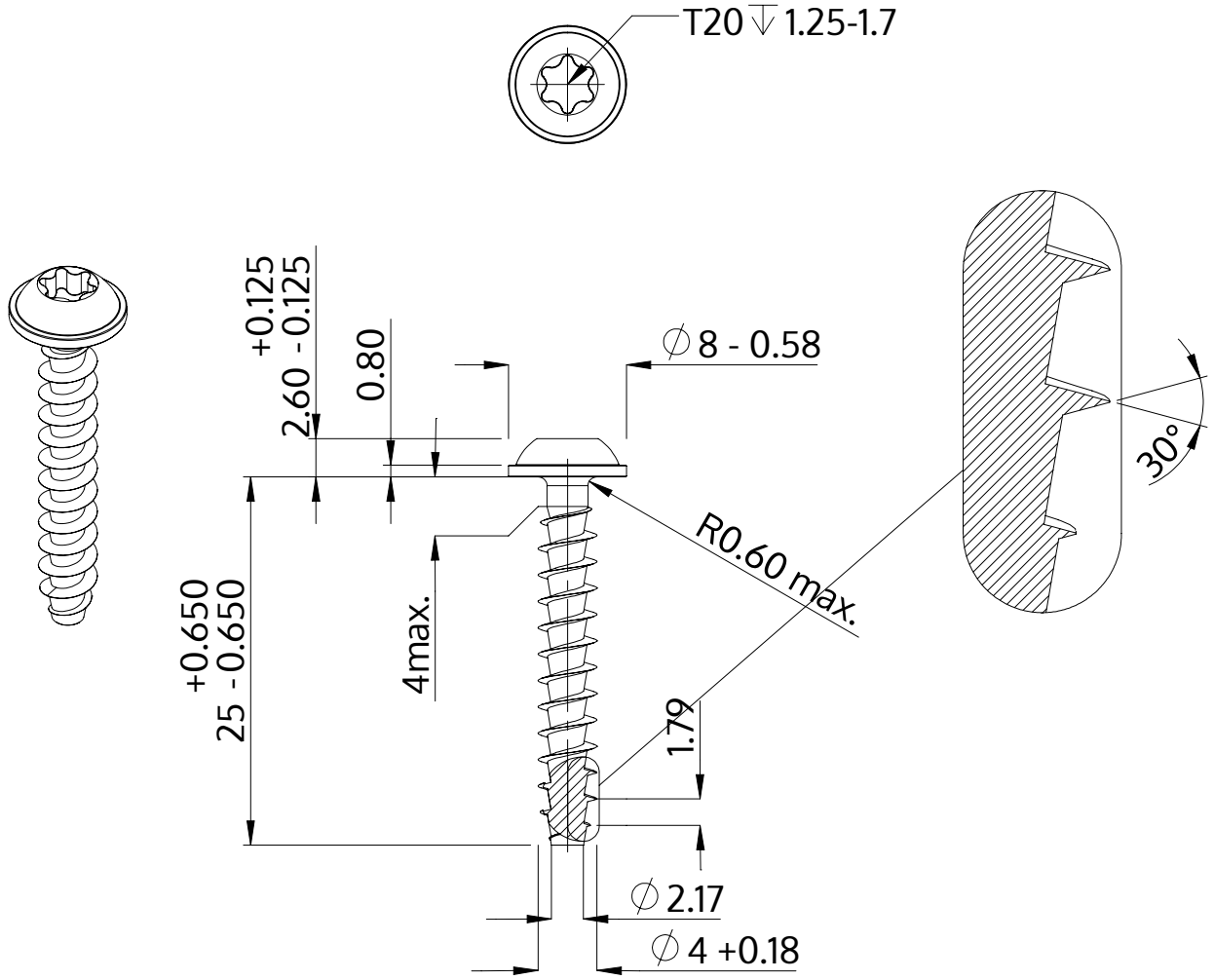

Beschrijving	STP38A 4.0x25.0 - T20
Materiaal	roestvrij staal A2
Oppervlak	blank, geetst en gepassieveerd
Gewicht	1.715 kg / 1000 stuk

SCREWERK	**STP38A0400250E**	
Metrische tekening A4	Schaal 2:1	2024-10