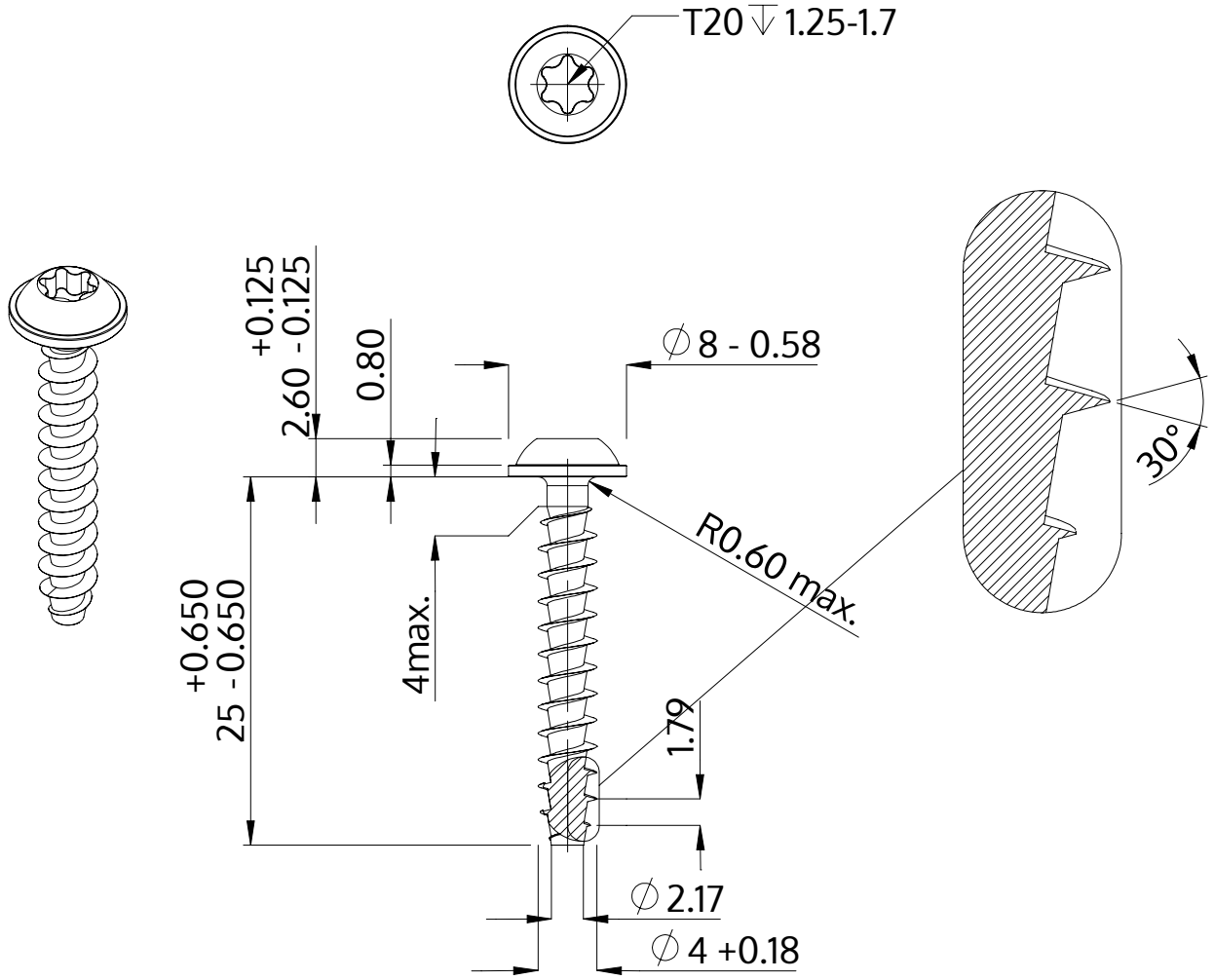

Popis	STP38A 4.0x25.0 - T20
Materiál	Nerezová ocel A2
Povrch	holá, mořená a pásová ocel
Hmotnost	1.715 kg / 1000 Kus

SCREWERK	**STP38A0400250E**	
Metric výkres A4	Měřítko 2:1	2024-05