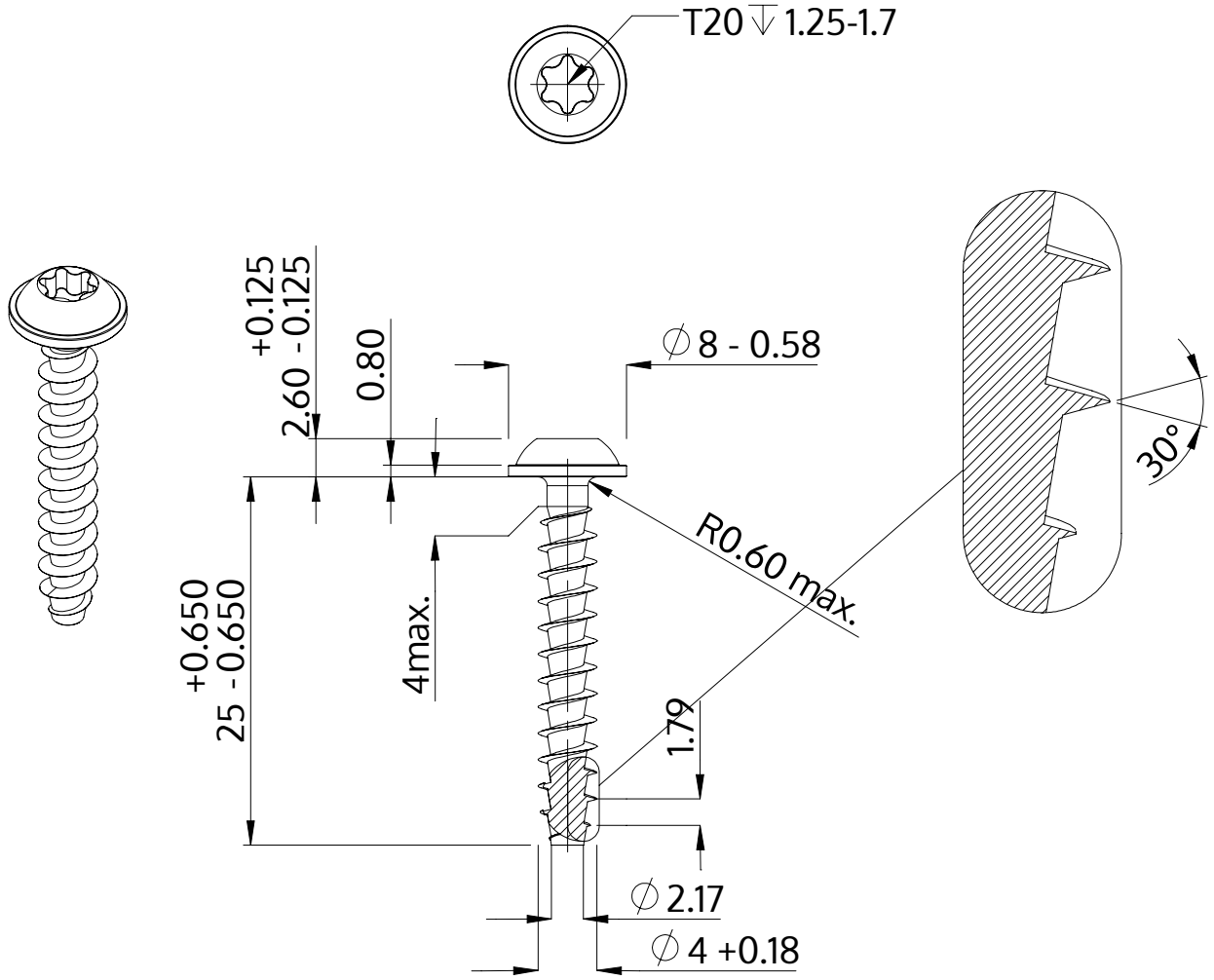

Opis	STP38A 4.0x25.0 - T20
Materiał	Stal szlachetna A4
Powierzchnia	Prosta, bejcowana i pasywowana
Waga	1.715 kg / 1000 sztuk

SCREWERK	**STP38A0400250C**	
Rysunek metryczny A4	Skala 2:1	2024-10