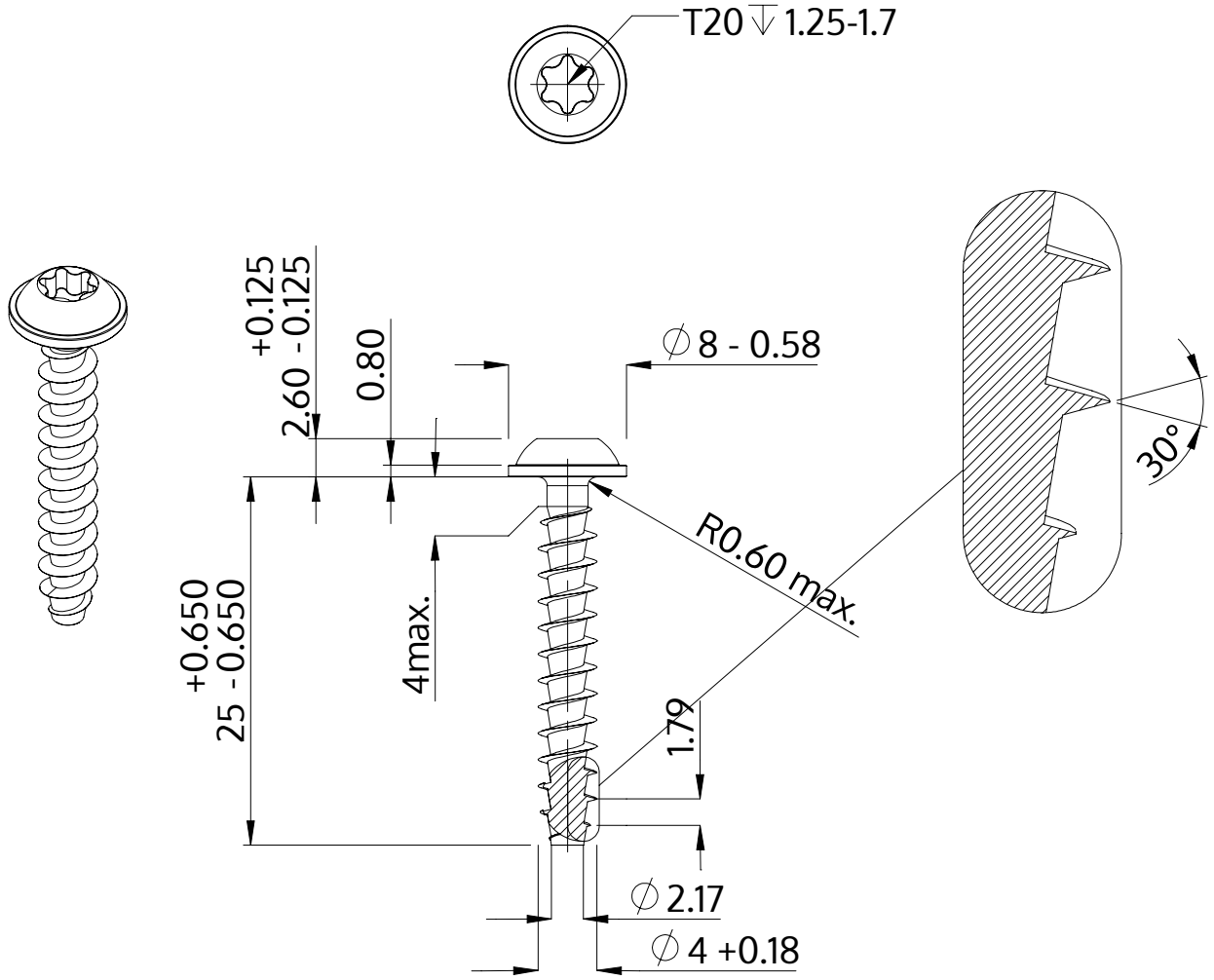

Descripción	STP38A 4.0x25.0 - T20
Material	Acero, endurecido
Superficie	Zinc-Niquelado, pasivado negro/ sin Cr-VI, recocido, sellado
Peso	1.715 kg / 1000 Piezas

SCREWERK	**STP38A0400250B**	
Diseño métrico	Escalada None:1	2024-04