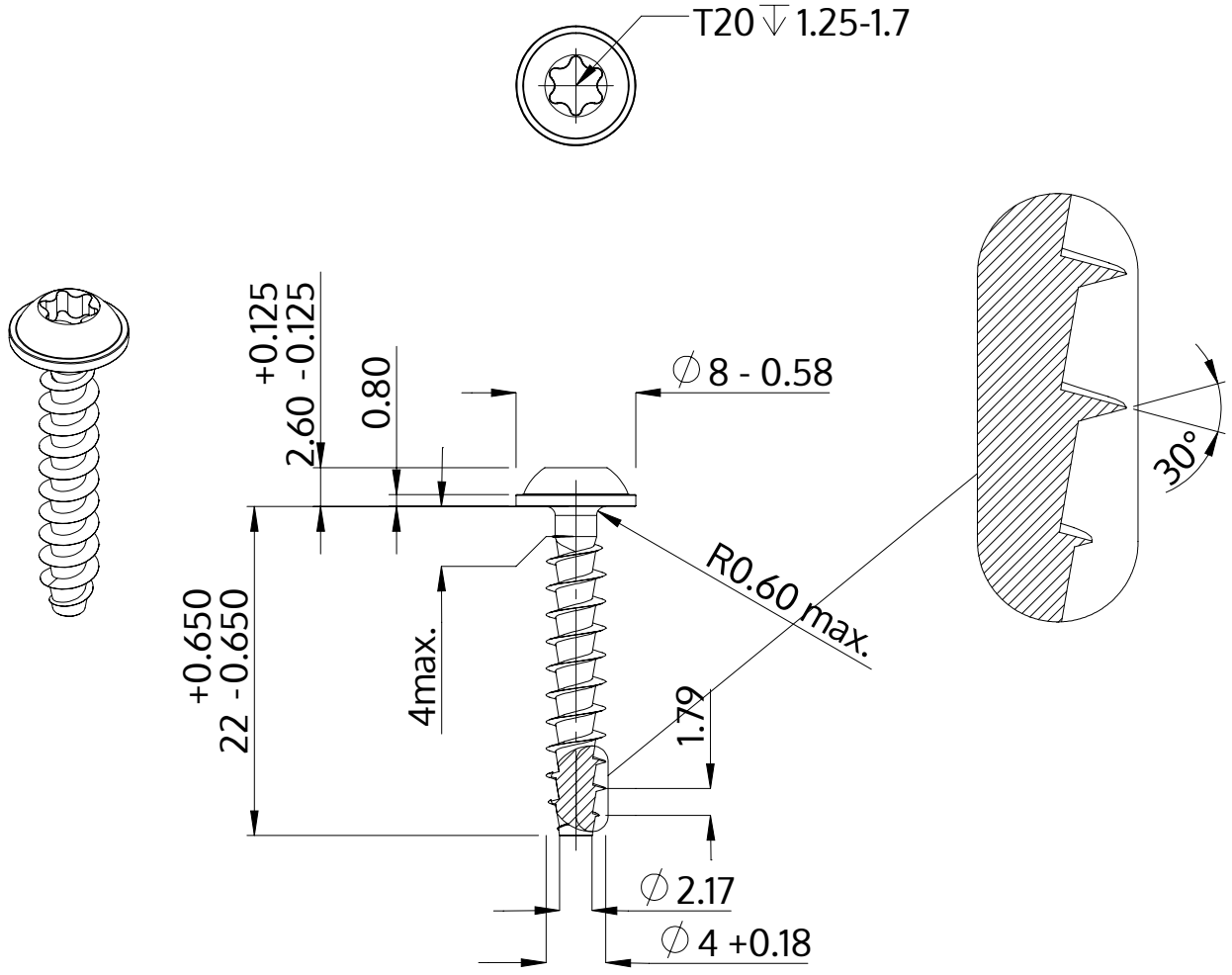

Beschrijving	STP38A 4.0x22.0 - T20
Materiaal	veredeld staal
Oppervlak	verzinkt 5-7 µm, getempert, blauw / transparant gepassiveerd
Gewicht	1.570 kg / 1000 stuk

SCREWERK	**STP38A0400220S**	
Metrische tekening A4	Schaal 2:1	2024-10