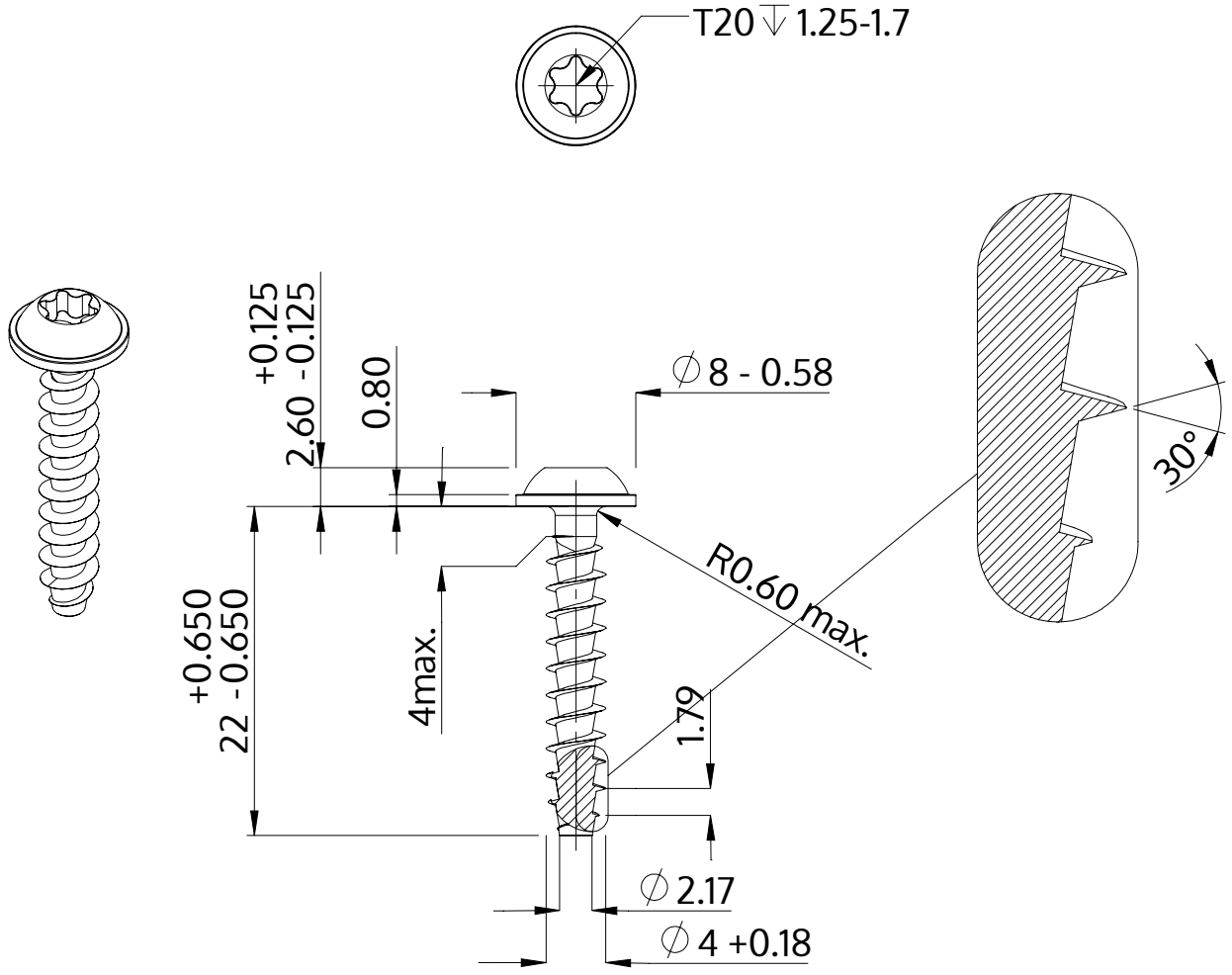

Descripción	STP38A 4.0x22.0 - T20
Material	Acero, endurecido
Superficie	galvanizado 5-7 micras, recocido, azul / pasivado transparente
Peso	1.570 kg / 1000 Piezas

SCREWERK	**STP38A0400220S**	
Diseño métrico	Escalada 2:1	2024-10