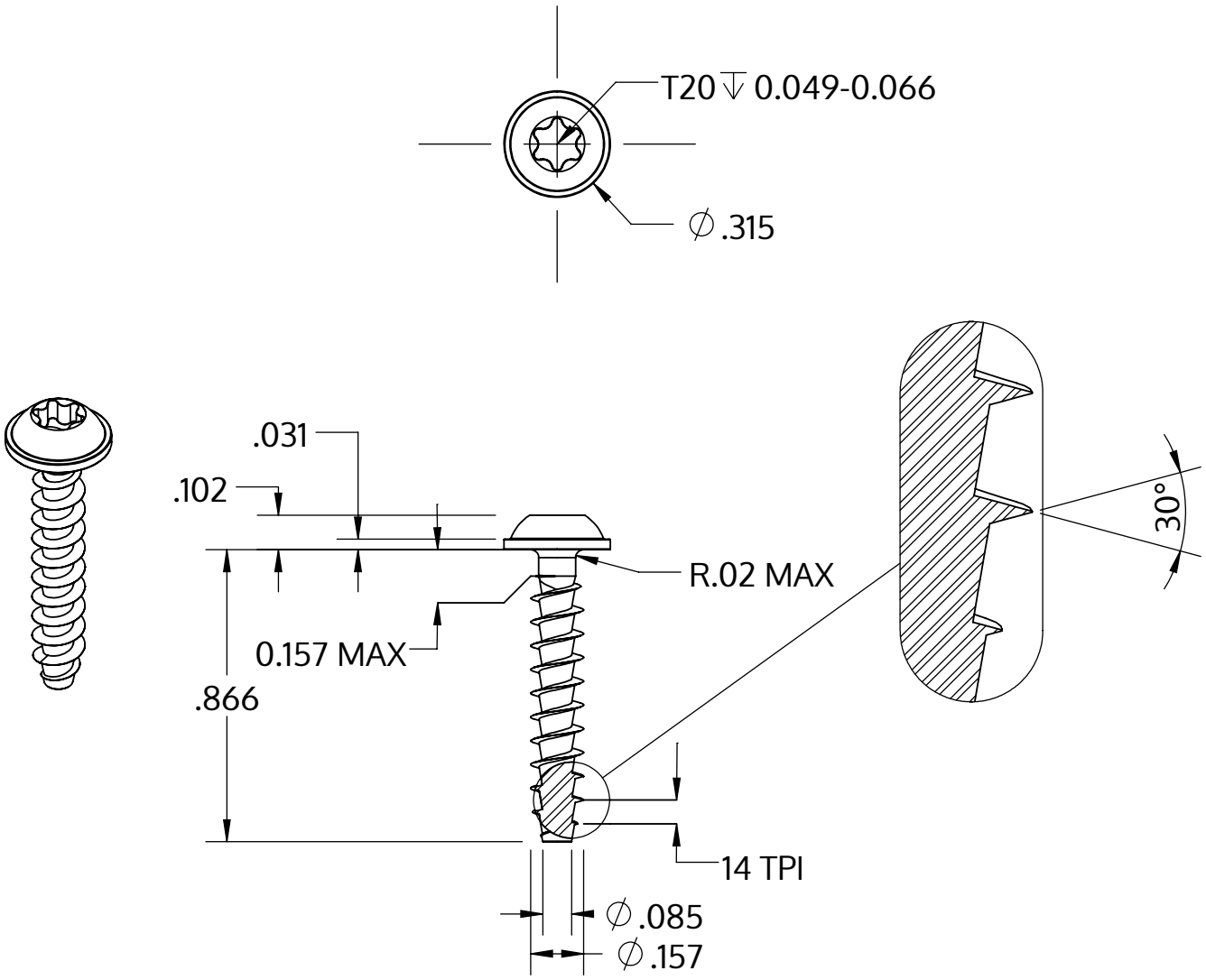

Metric size	M4 x 1.79 mm
US size (converted)	#8-14
	Tolerances [inch]
Length	+/- 0.025
Head diameter	+0 / -0.022
Head height	+/- 0.004
Thread diameter	+0.007 / -0

Descripción	STP38A 4.0x22.0 - T20
Material	Acero Inoxidable A2
Superficie	Laminado brillante, barnizado y pasivado
Peso	1.570 kg / 1000 Piezas

SCREWERK	**STP38A0400220E**	
_Zoll Zeichnung Größe A	Escalada 2:1	2024-10