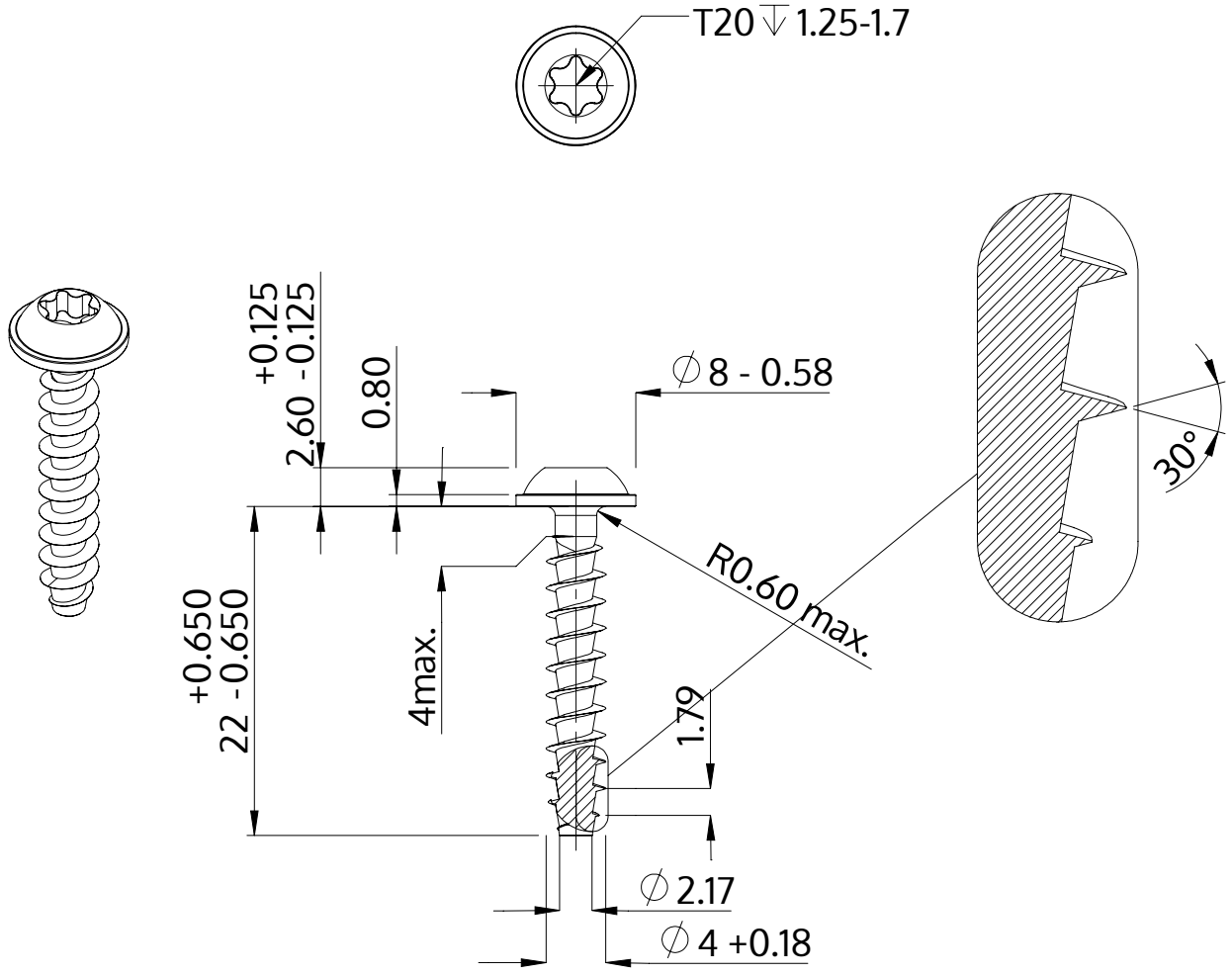

Beskrivelse	STP38A 4.0x22.0 - T20
Materiale	Ædelstål A2
Overflade	blank, bejdset og passiveret
Vægt	1.570 kg / 1000 stykke

SCREWERK	**STP38A0400220E**	
Metrisk tegning A4	Skalering 2:1	2024-10