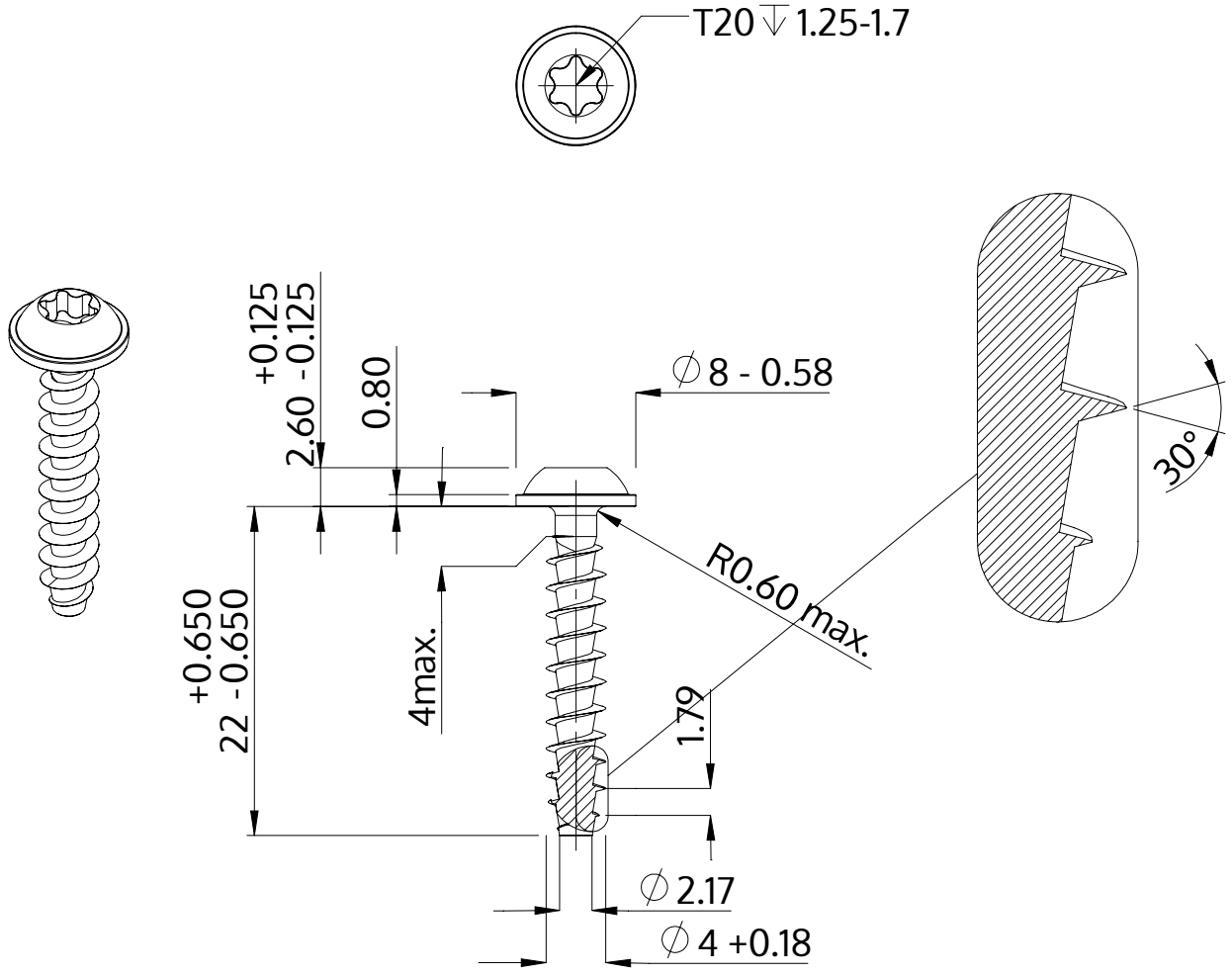

Açıklaması	STP38A 4.0x22.0 - T20
Malzeme	Çelik, sertleştirilmiş
Kaplama	ZnNi siyah-pasifleştirilmiştir, temperlenmistir, kaplanmış
Ağırlık	1.570 kg / 1000 Adet

SCREWERK	**STP38A0400220B**	
Metrik çizim A4	Ölçeklendirme 2:1	2024-05