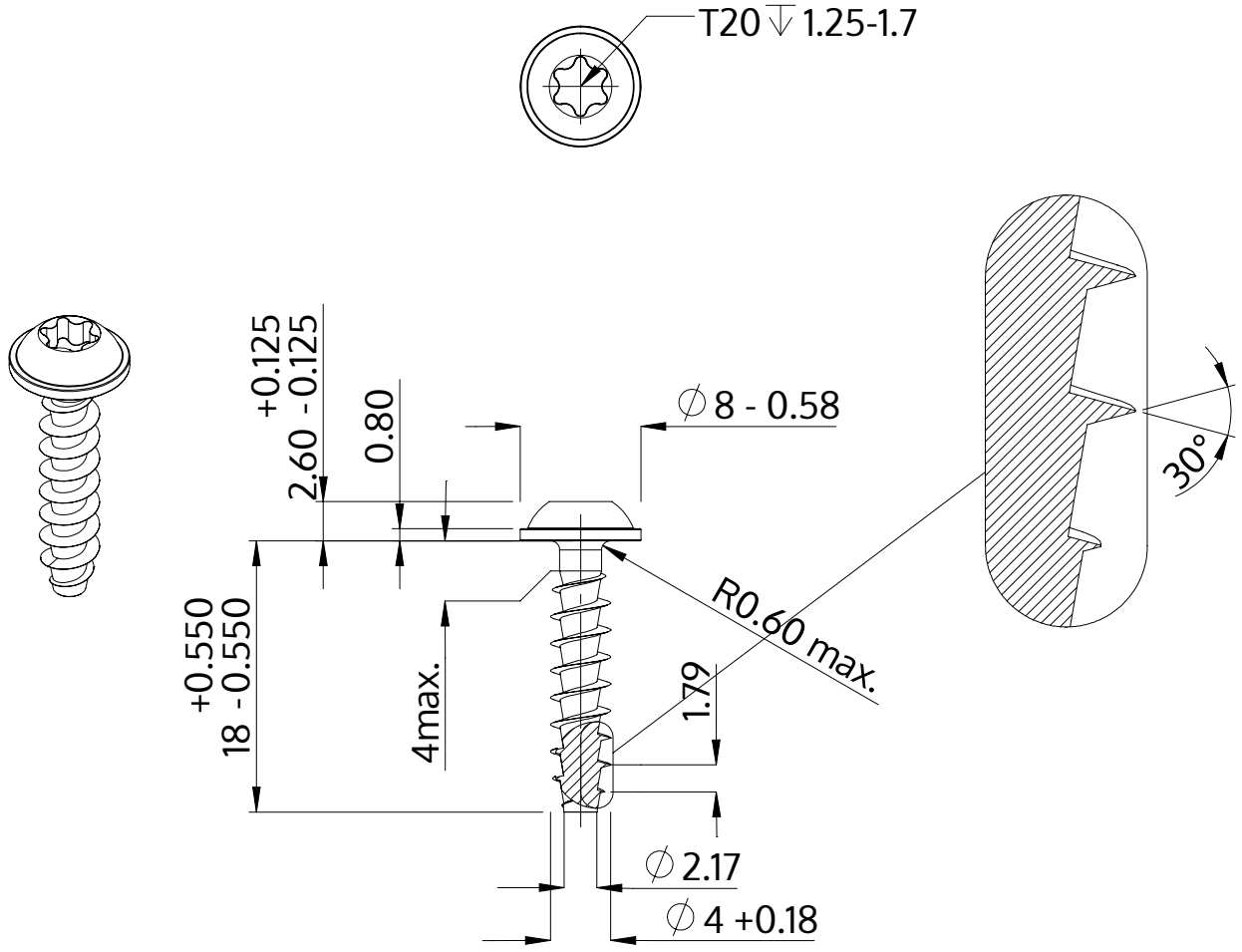

Описание	STP38A 4.0x18.0 - T20
Материал	стомана, закалена
Повърхност	Цинково покритие 5-7 µm,топлинна обработка, синьо / прозрачно пасивиране
Тегло	1.377 kg / 1000 Бройка

SCREWERK	**STP38A0400180S**	
Метричен дизайн A4	Мащаб 2:1	2024-10