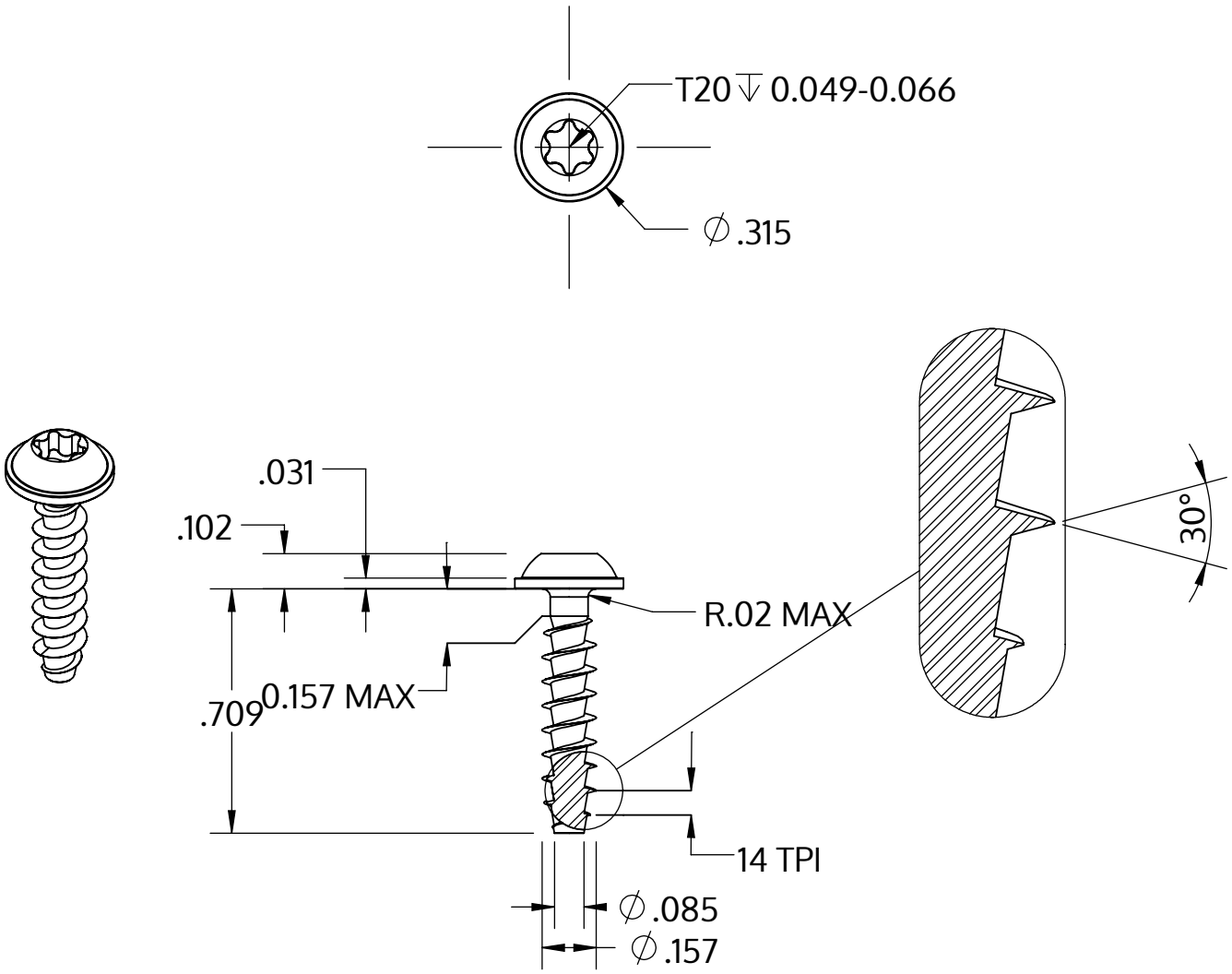

Metric size	M4 x 1.79 mm
US size (converted)	#8-14
	Tolerances [inch]
Length	+/- 0.021
Head diameter	+0 / -0.022
Head height	+/- 0.004
Thread diameter	+0.007 / -0

Description	STP38A 4.0x18.0 - T20
Matière	acier inoxydable A4
Surface	brillant décapé et passivé
Poids	1.377 kg / 1000 Unité

SCREWERK	**STP38A0400180C**	
_Zoll Zeichnung Größe A	Redimensionner 2:1	2024-10