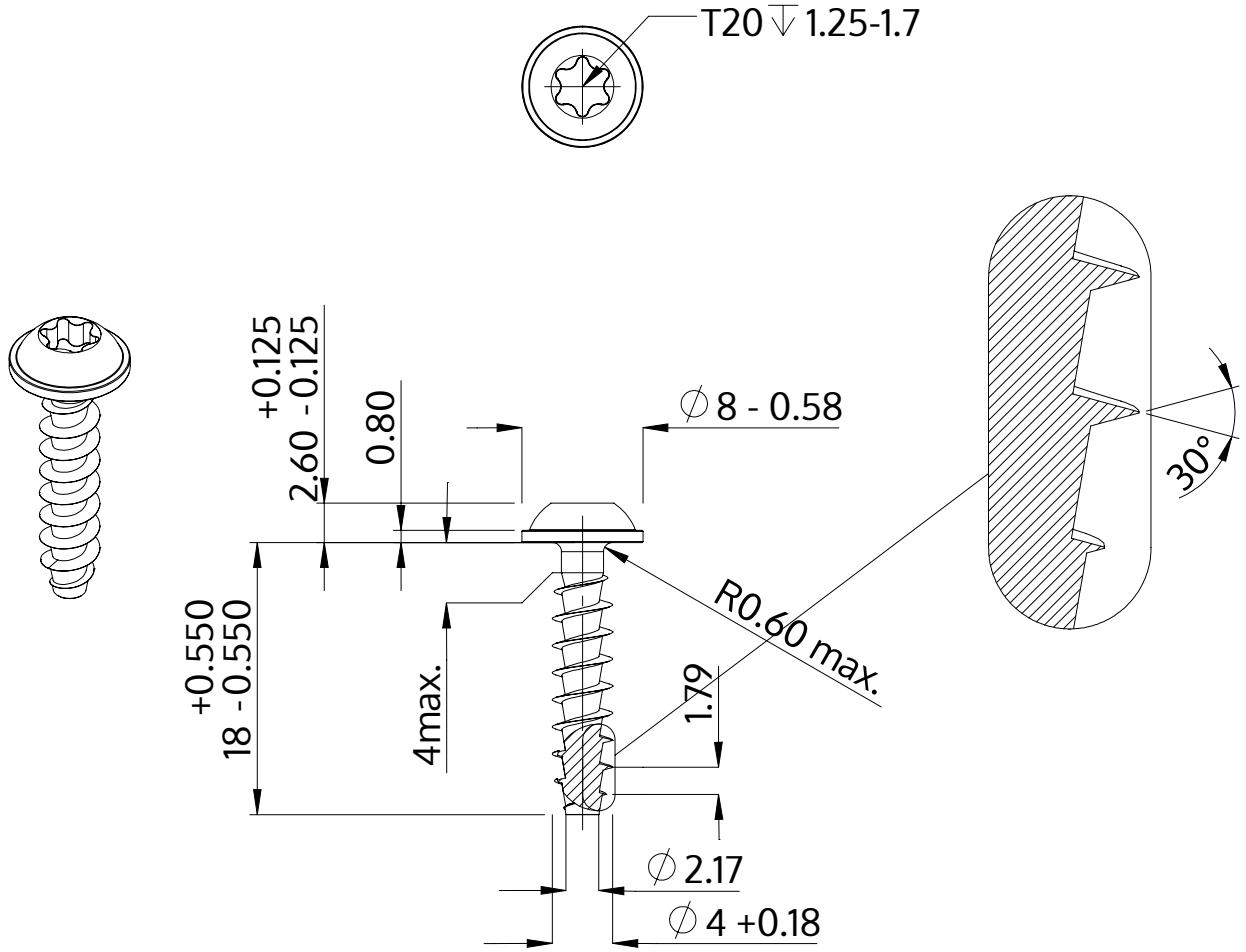

Description	STP38A 4.0x18.0 - T20
Matière	acier inoxydable A4
Surface	brillant décapé et passivé
Poids	1.377 kg / 1000 Unité

SCREWERK	**STP38A0400180C**	
Dessin métrique A4	Redimensionner 2:1	2024-10