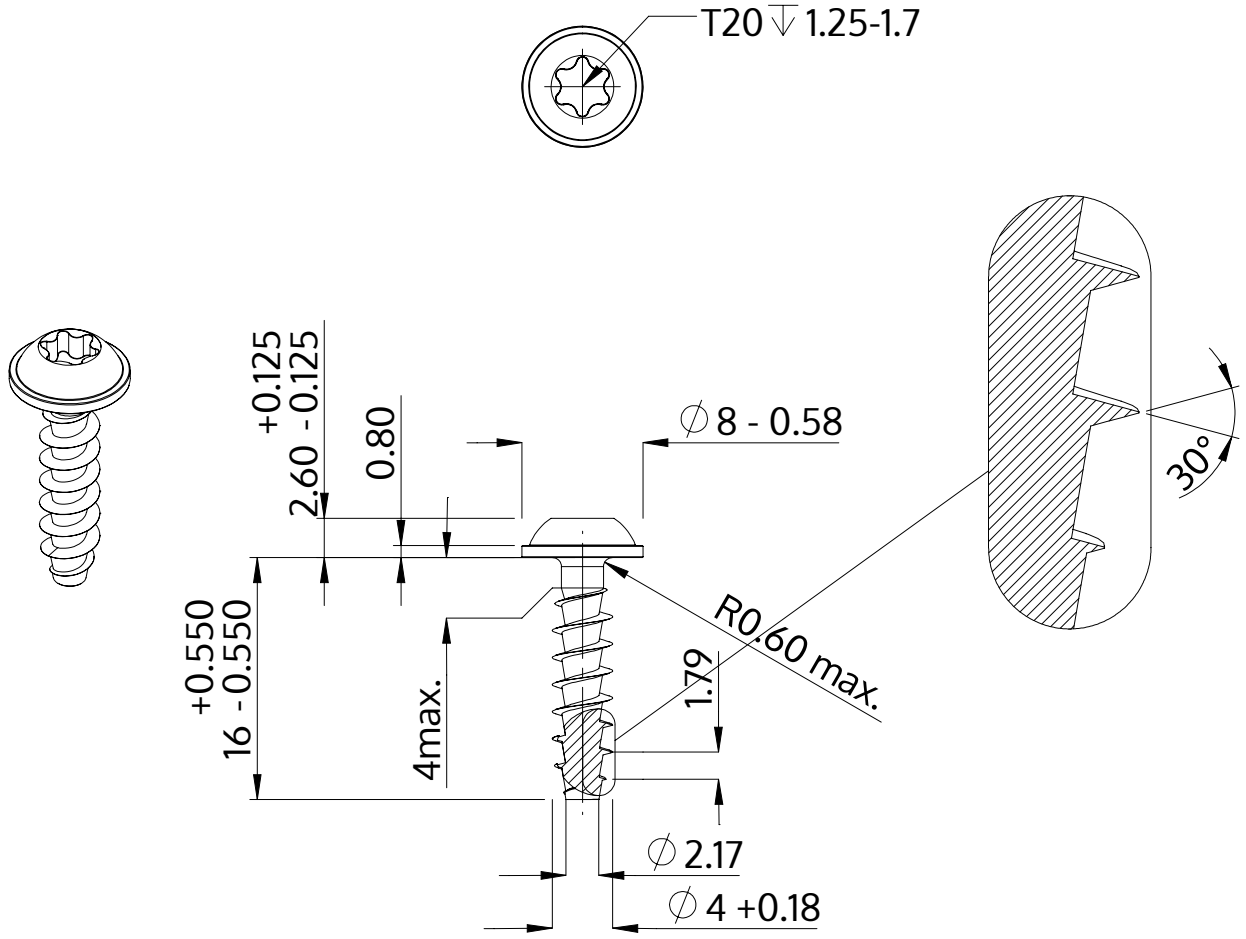

Descriere	STP38A 4.0x16.0 - T20
Material	oţel inoxidabil A4
Exterior	neacoperit, murat și pasivat
Greutate	1.280 kg / 1000 unități

SCREWERK	**STP38A0400160C**	
Desen metric A4	Scalarea 2:1	2024-10