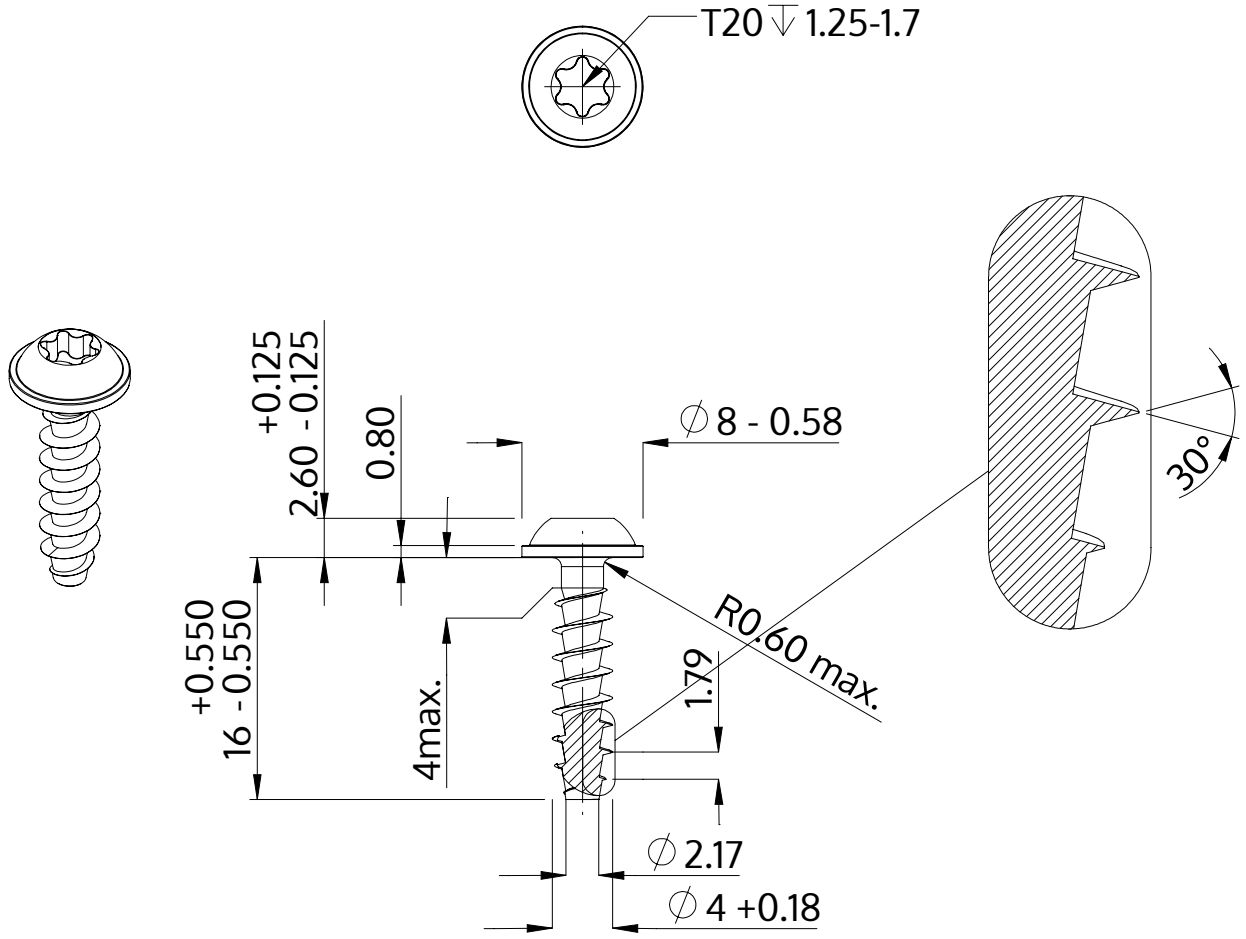

Descrição	STP38A 4.0x16.0 - T20
Material	inox A4
Superfície	Decapado e passivado
Peso	1.280 kg / 1000 peças

SCREWERK	**STP38A0400160C**	
Desenho Métrico A4	Escala None:1	2024-04