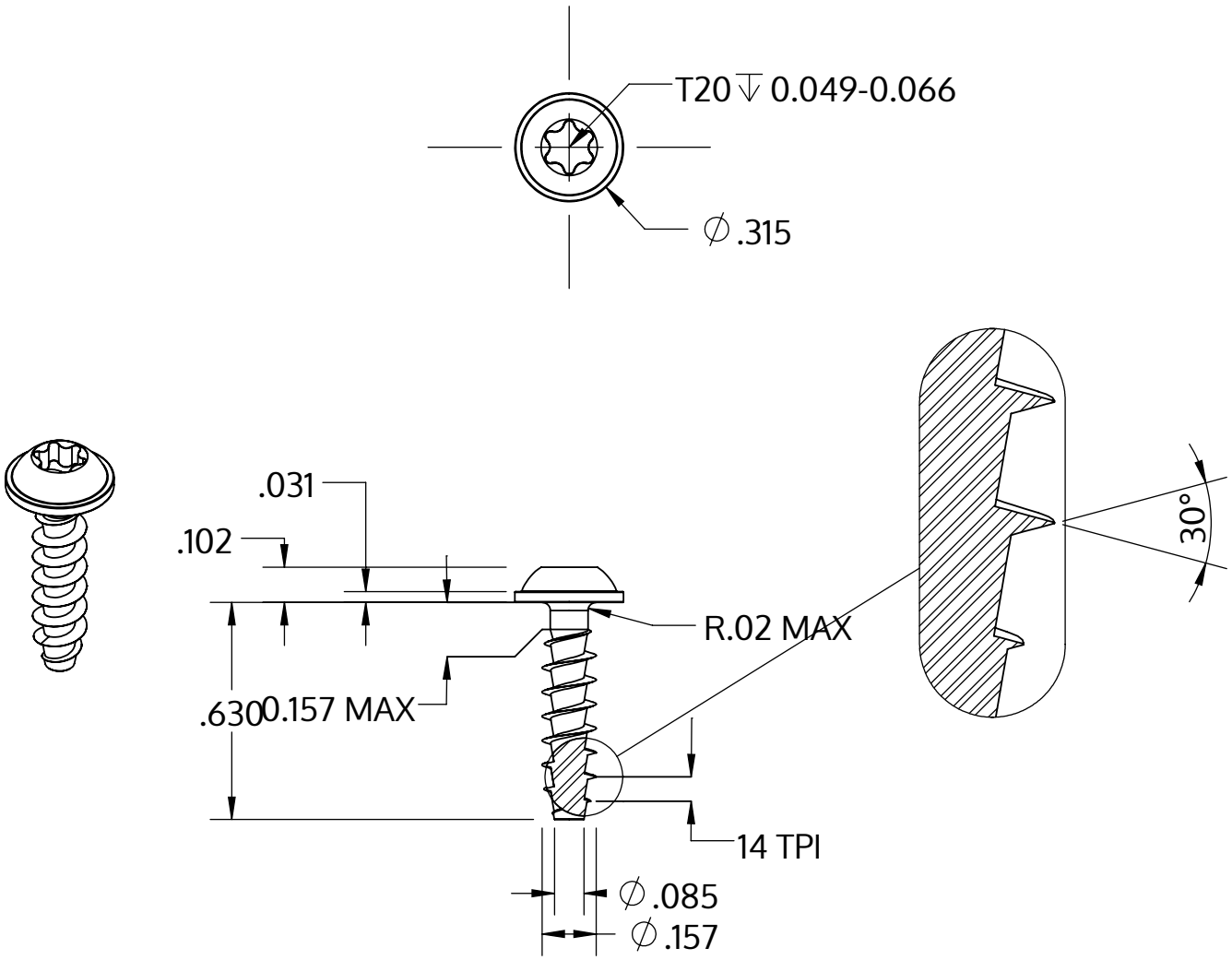

Metric size	M4 x 1.79 mm
US size (converted)	#8-14
	Tolerances [inch]
Length	+/- 0.021
Head diameter	+0 / -0.022
Head height	+/- 0.004
Thread diameter	+0.007 / -0

Popis	STP38A 4.0x16.0 - T20
Materiál	Nerezová ocel A4
Povrch	holá, mořená a pásová ocel
Hmotnost	1.280 kg / 1000 Kus

SCREWERK	**STP38A0400160C**	
_Zoll Zeichnung Größe A	Měřítko 2:1	2024-10