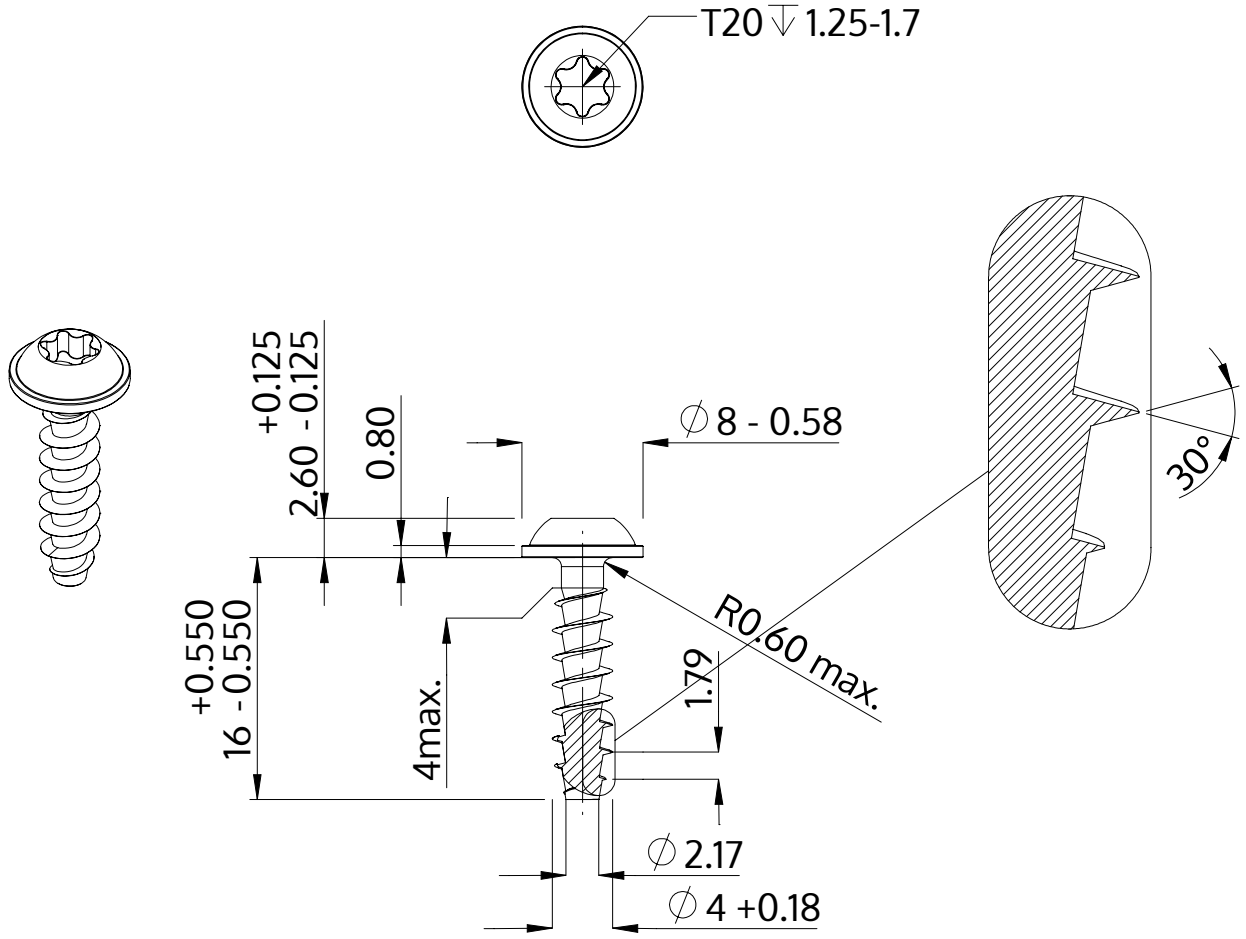


| | |
|---|---|
| Descrição | STP38A 4.0x16.0 - T20 |
| Material | aço, endurecido |
| Superfície | Zincado Niquelado Galvanizado, Passivado negro |
| Peso | 1.280 kg / 1000 peças |

| | | |
|---|---|---|
| SCREWERK | **STP38A0400160B** | |
| Desenho Métrico A4 | Escala 2:1 | 2024-05 |