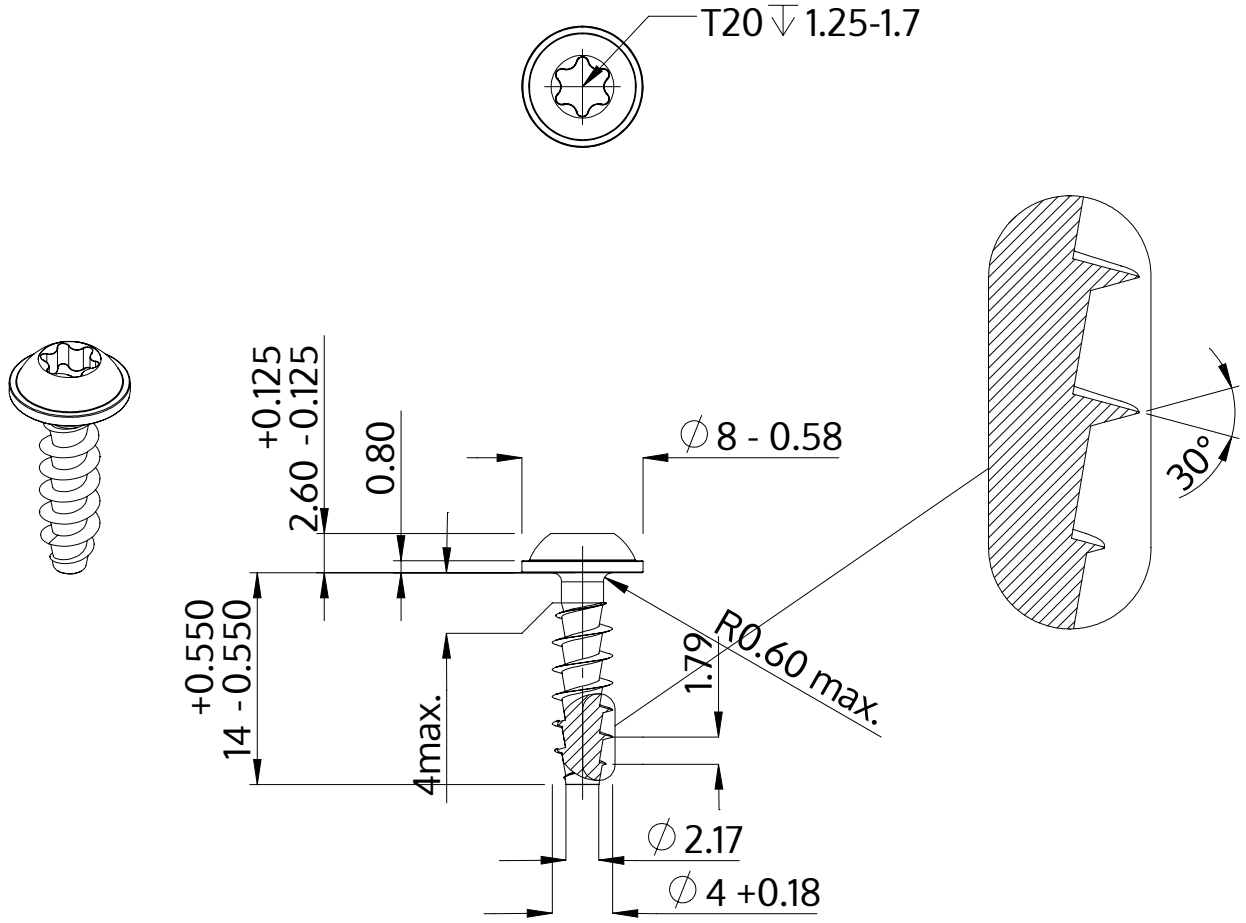

Description	STP38A 4.0x14.0 - T20
Matière	Acier,trempé et revenu
Surface	zinguée 5-7 µm,recuit, bleue / passivée avec transparence
Poids	1.184 kg / 1000 Unité

SCREWERK	**STP38A0400140S**	
Dessin métrique A4	Redimensionner 2:1	2024-10