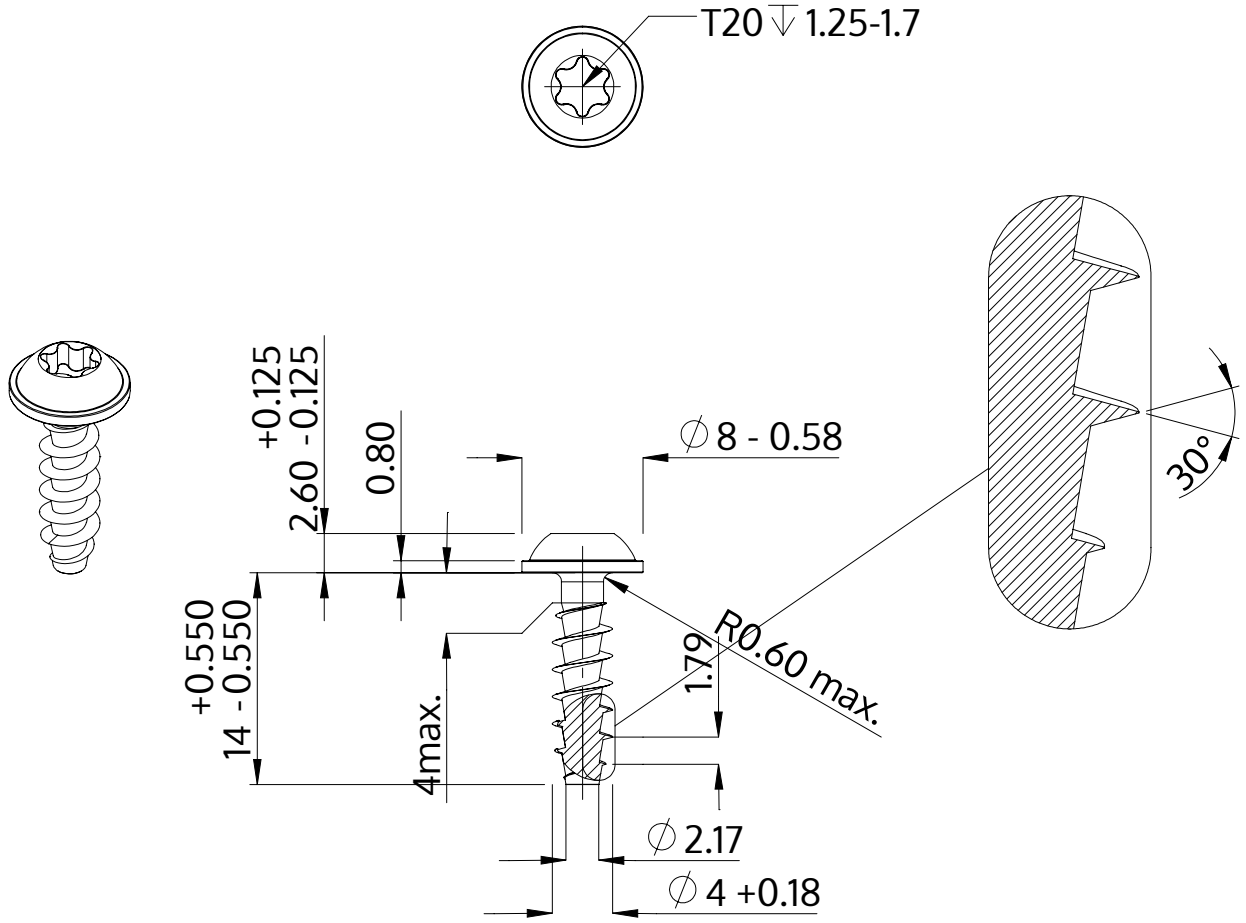

Popis	STP38A 4.0x14.0 - T20
Materiál	Temperovaná ocel
Povrch	Pozinkovaná 5-7 µm, temperovaná, modrá, pasivovaná průhledně
Hmotnost	1.184 kg / 1000 Kus

SCREWERK	**STP38A0400140S**	
Metric výkres A4	Měřítko 2:1	2024-10