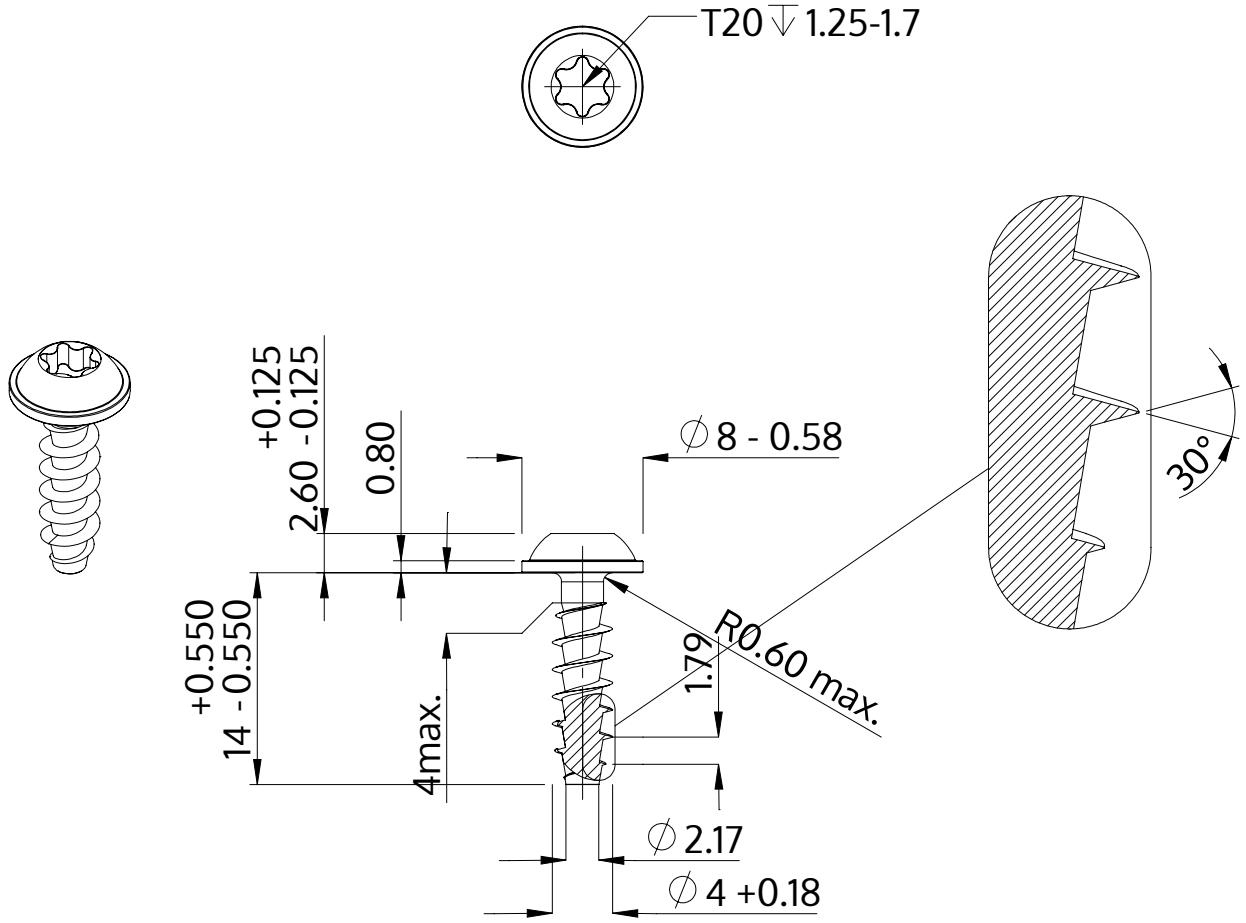

Opis	STP38A 4.0x14.0 - T20
Materiał	Stal szlachetna A4
Powierzchnia	Prosta, bejcowana i pasywowana
Waga	1.184 kg / 1000 sztuk

SCREWERK	**STP38A0400140C**	
Rysunek metryczny A4	Skala None:1	2024-04