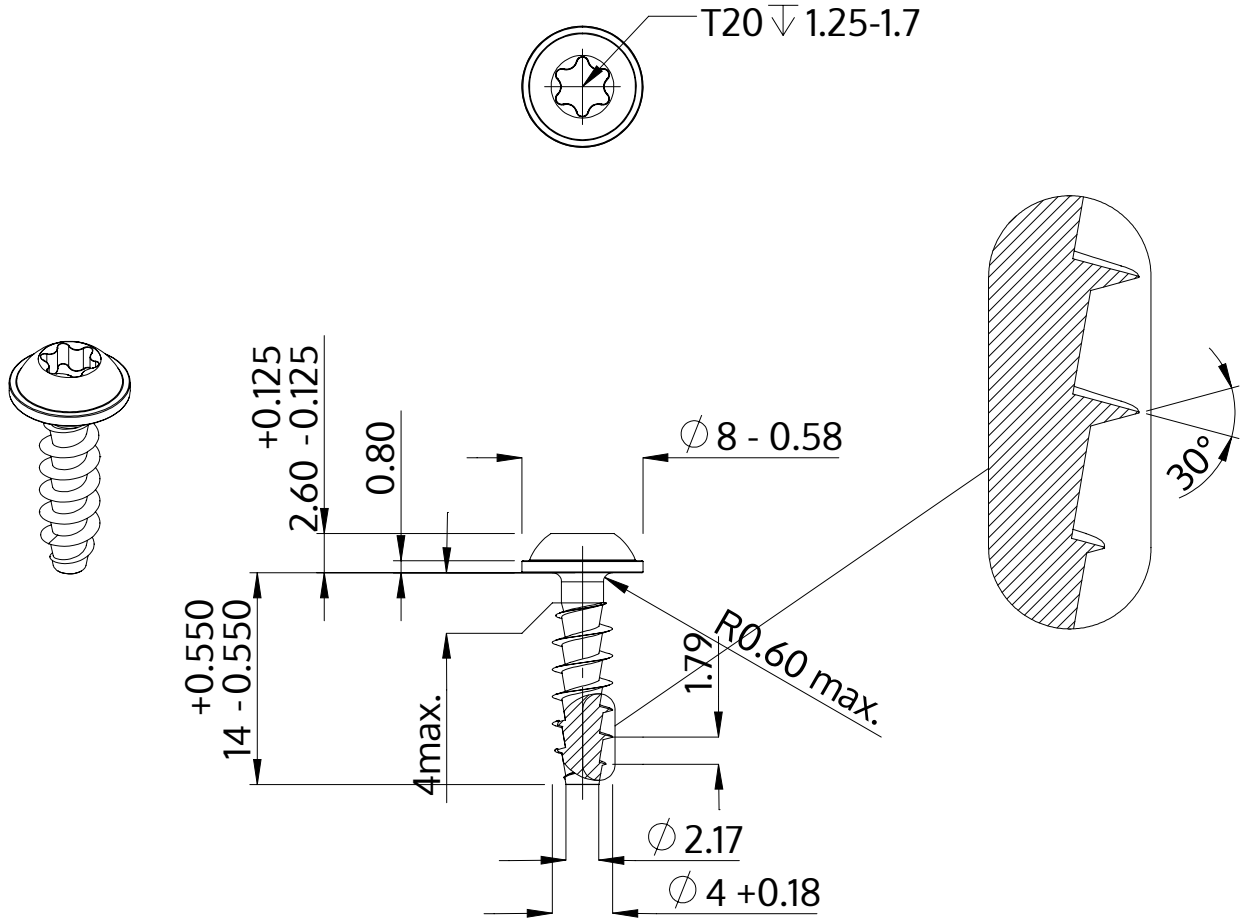

Açıklaması	STP38A 4.0x14.0 - T20
Malzeme	Çelik, sertleştirilmiş
Kaplama	ZnNi siyah-pasifleştirilmiştir, temperlenmistir, kaplanmış
Ağırlık	1.184 kg / 1000 Adet

SCREWERK	**STP38A0400140B**	
Metrik çizim A4	Ölçeklendirme None:1	2024-04