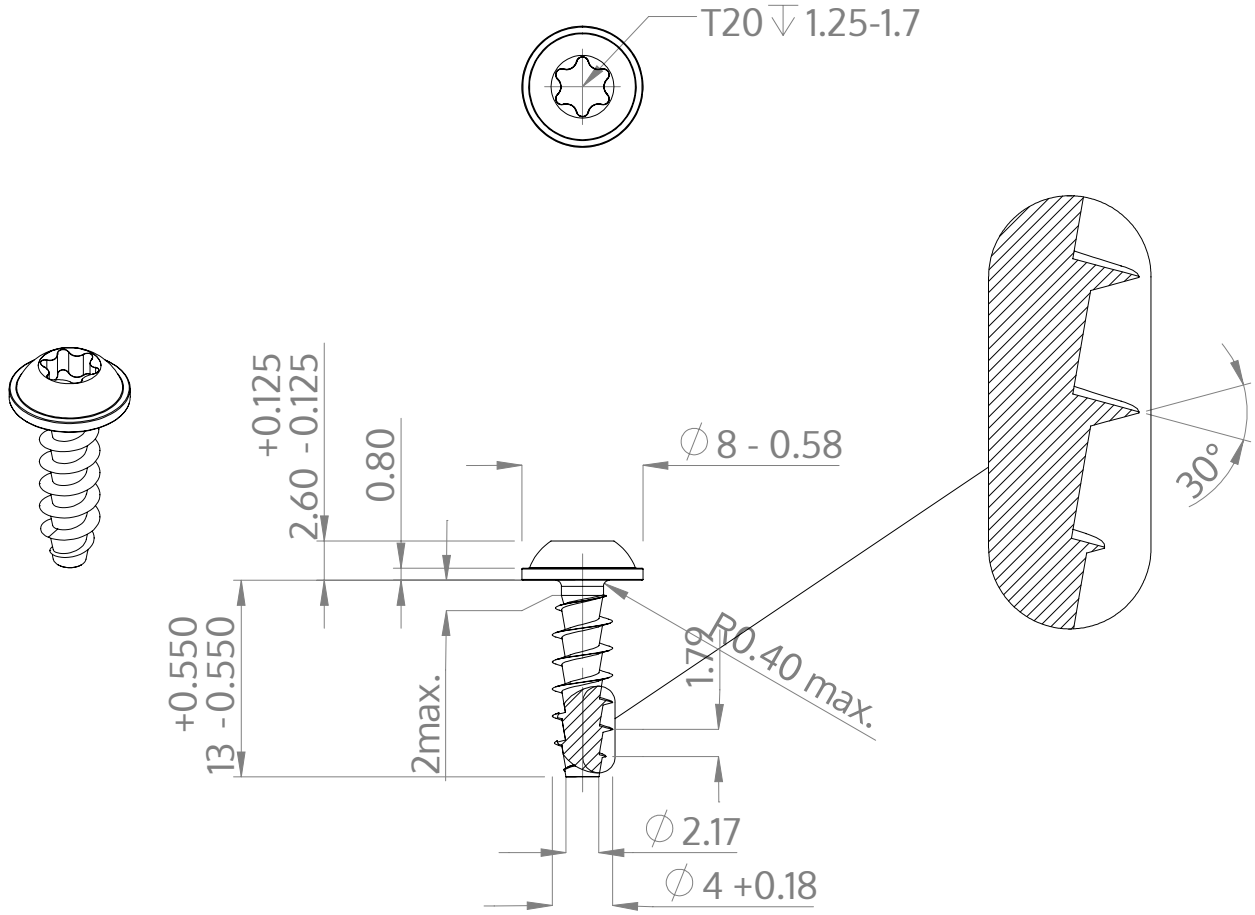

Descriere	STP38A 4.0x13.0 - T20
Material	oțel, călit
Exterior	zincat 5-7 µm, recopt, pasivat transparent/albastru
Greutate	1.135 kg / 1000 unități

SCREWERK	**STP38A0400130S**	
Desen metric A4	Scalarea 2:1	2025-04