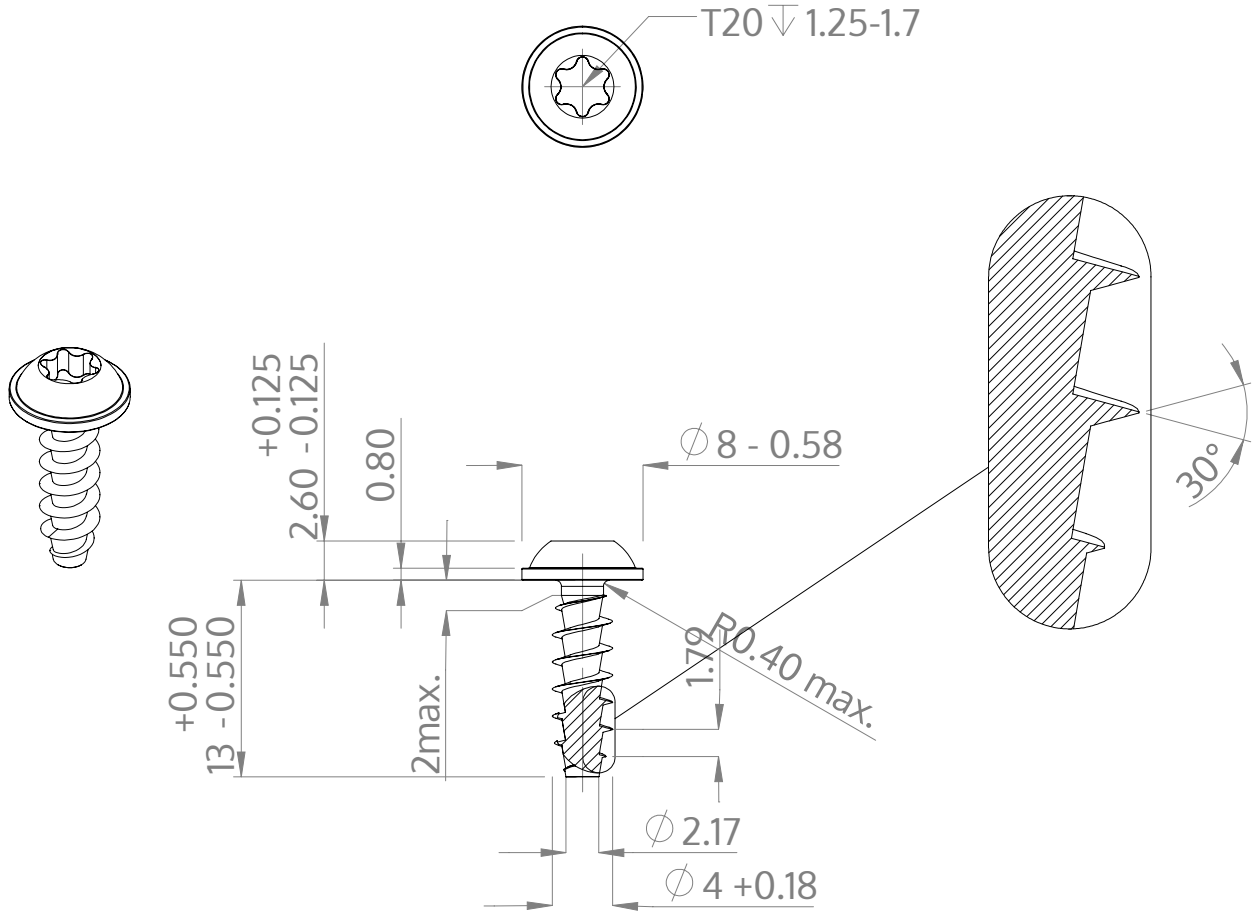


| | |
|---|---|
| Description | STP38A 4.0x13.0 - T20 |
| Matière | Acier,trempé et revenu |
| Surface | zinguée 5-7 µm,recuit, bleue / passivée avec transparence |
| Poids | 1.135 kg / 1000 Unité |

| | | |
|---|---|---|
| SCREWERK | **STP38A0400130S** | |
| Dessin métrique A4 | Redimensionner 2:1 | 2025-04 |