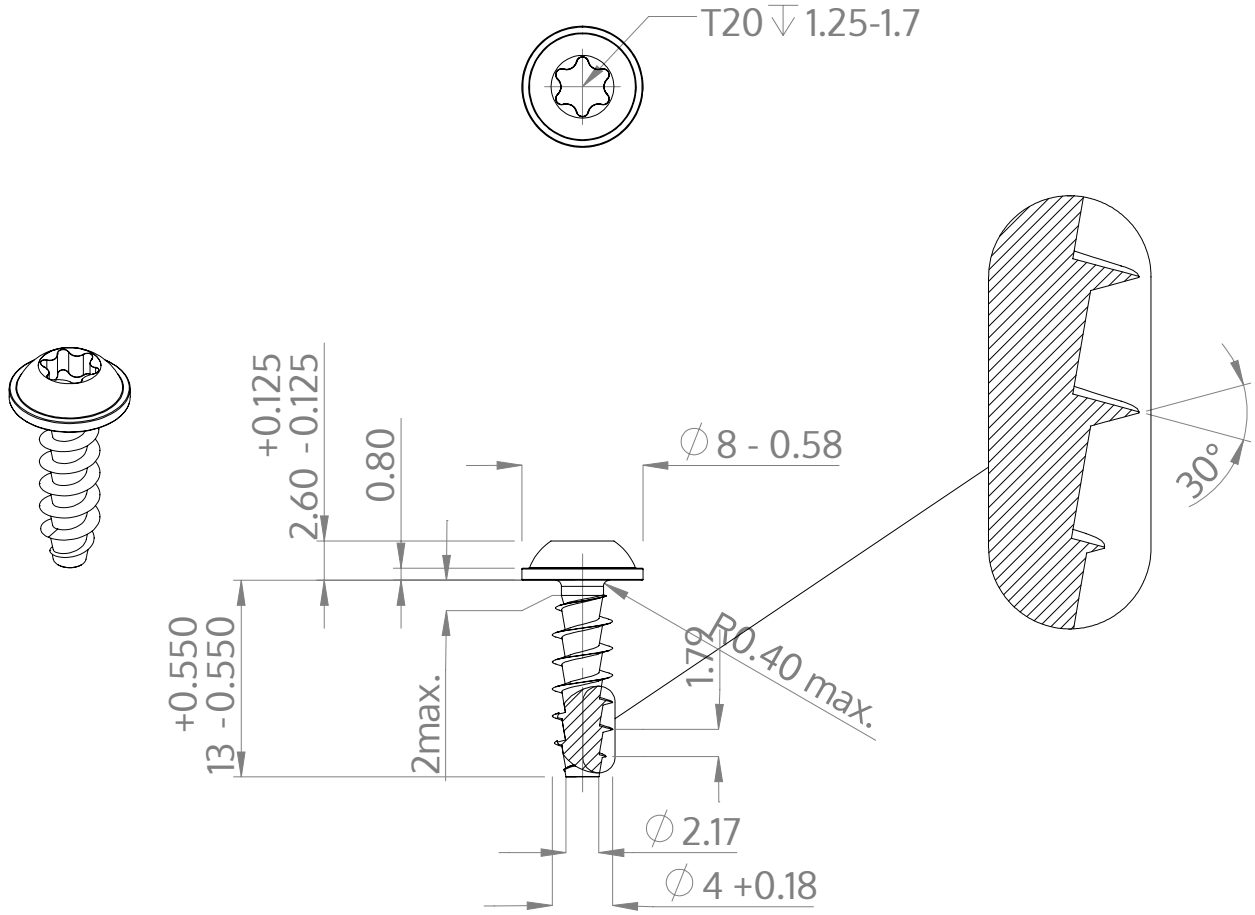


| | |
|---|---|
| Açıklaması | STP38A 4.0x13.0 - T20 |
| Malzeme | Paslanmaz Çelik A2 |
| Kaplama | Parlak, cilalanmış ve pasifleştirilmiştir |
| Ağırlık | 1.135 kg / 1000 Adet |

| | | |
|---|---|---|
| SCREWERK | **STP38A0400130E** | |
| Metrik çizim A4 | Ölçeklendirme 2:1 | 2025-03 |