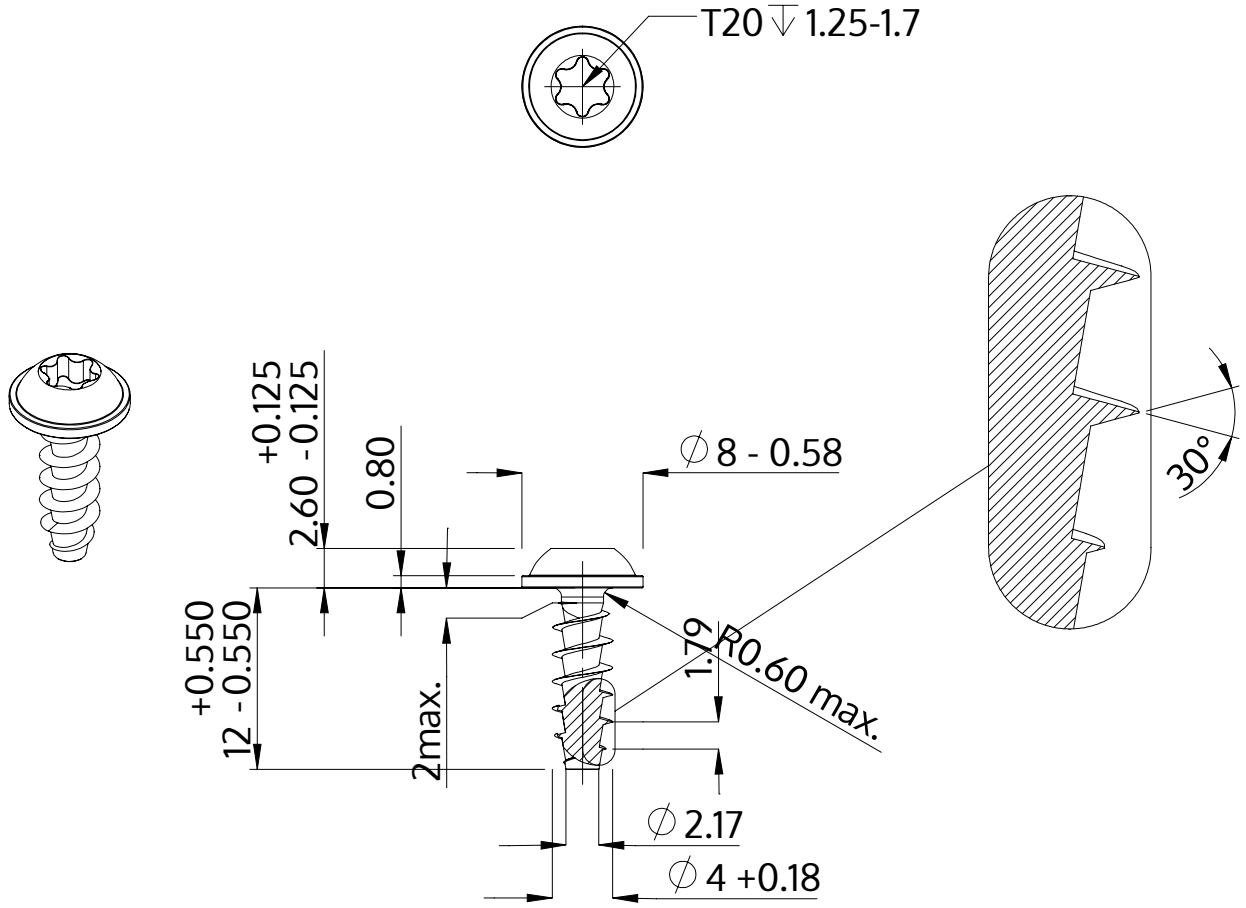

Açıklaması	STP38A 4.0x12.0 - T20
Malzeme	Paslanmaz Çelik A2
Kaplama	Parlak, cilalanmış ve pasifleştirilmiştir
Ağırlık	1.087 kg / 1000 Adet

SCREWERK	**STP38A0400120E**	
Metrik çizim A4	Ölçeklendirme 2:1	2024-10