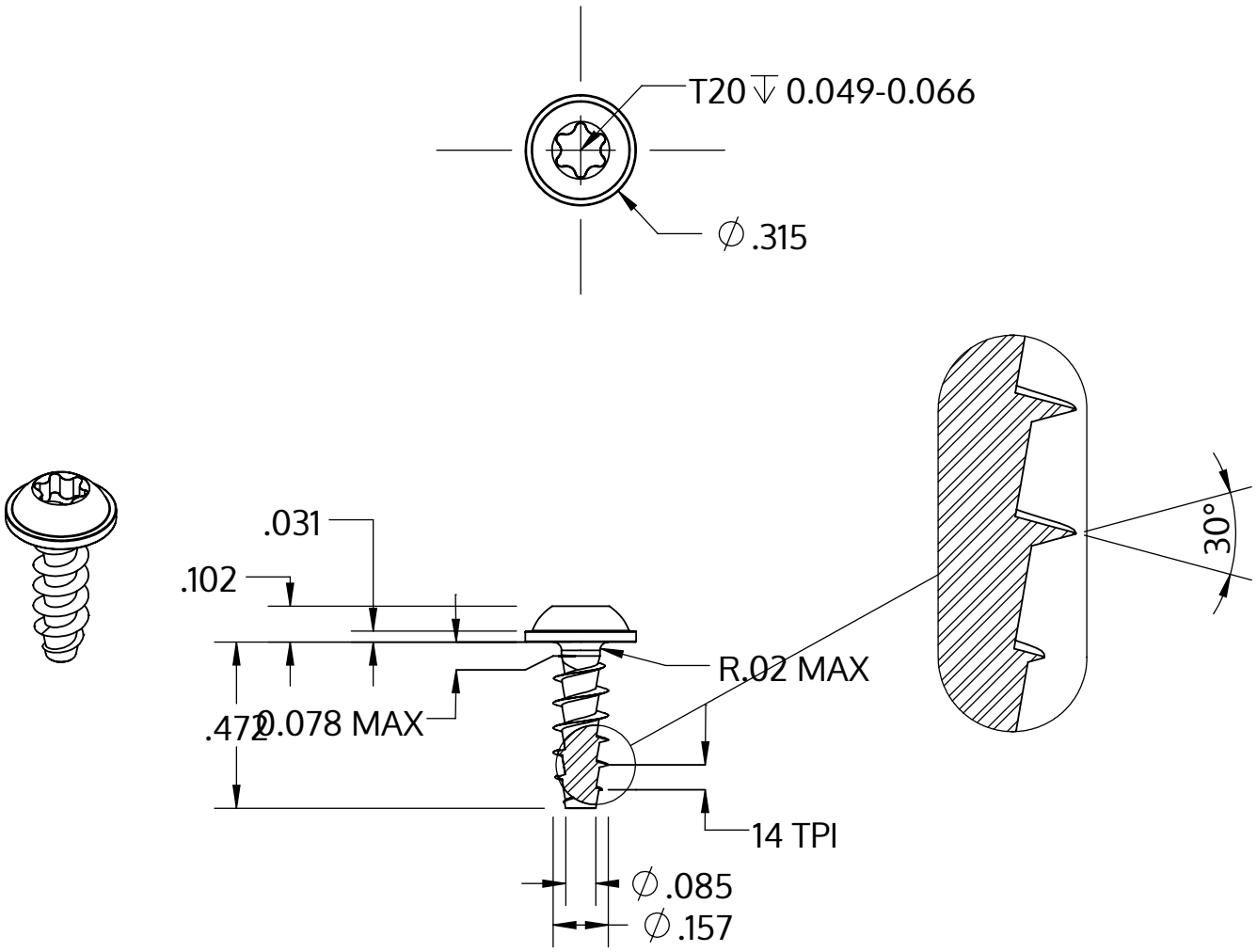

Metric size	M4 x 1.79 mm
US size (converted)	#8-14
	Tolerances [inch]
Length	+/- 0.021
Head diameter	+0 / -0.022
Head height	+/- 0.004
Thread diameter	+0.007 / -0

Açıklaması	STP38A 4.0x12.0 - T20
Malzeme	Paslanmaz Çelik A2
Kaplama	Parlak, cilalanmış ve pasifleştirilmiştir
Ağırlık	1.087 kg / 1000 Adet

SCREWERK	**STP38A0400120E**	
_Zoll Zeichnung Größe A	Ölçeklendirme 2:1	2024-10