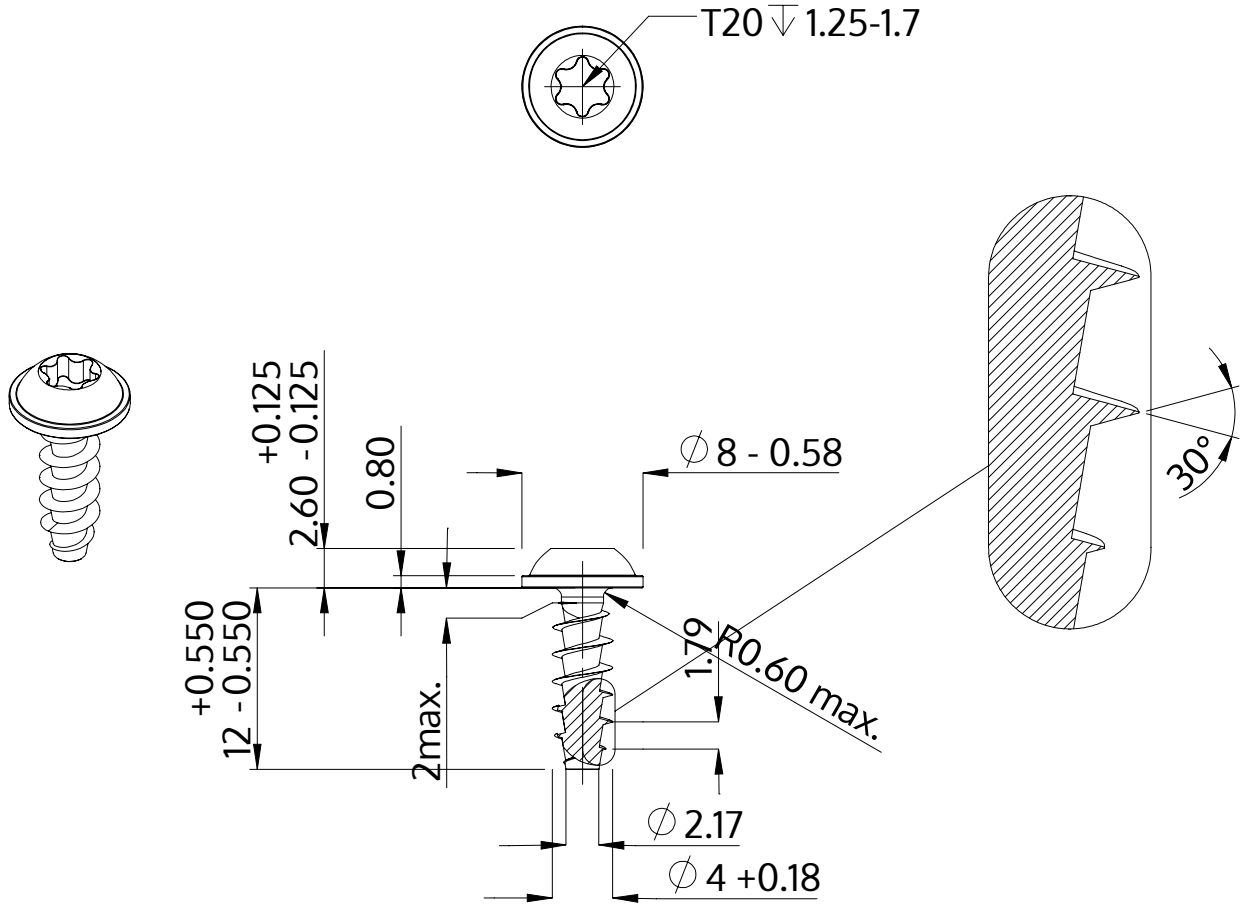

Beskrivning	STP38A 4.0x12.0 - T20
Material	rostfritt stål A4
Yta	blank och passiviserad
Vikt	1.087 kg / 1000 styck

SCREWERK	**STP38A0400120C**	
Metrisk skiss A4	Skala 2:1	2024-10